POWERTILT®

Die nächste Generation

Bis 180° Schwenkbereich für sämtliche Löffel und Anbaugeräte

POWERTILT® AG

HELAC®

DIE NÄCHSTE GENERATION DER SCHWENKVORRICHTUNGEN

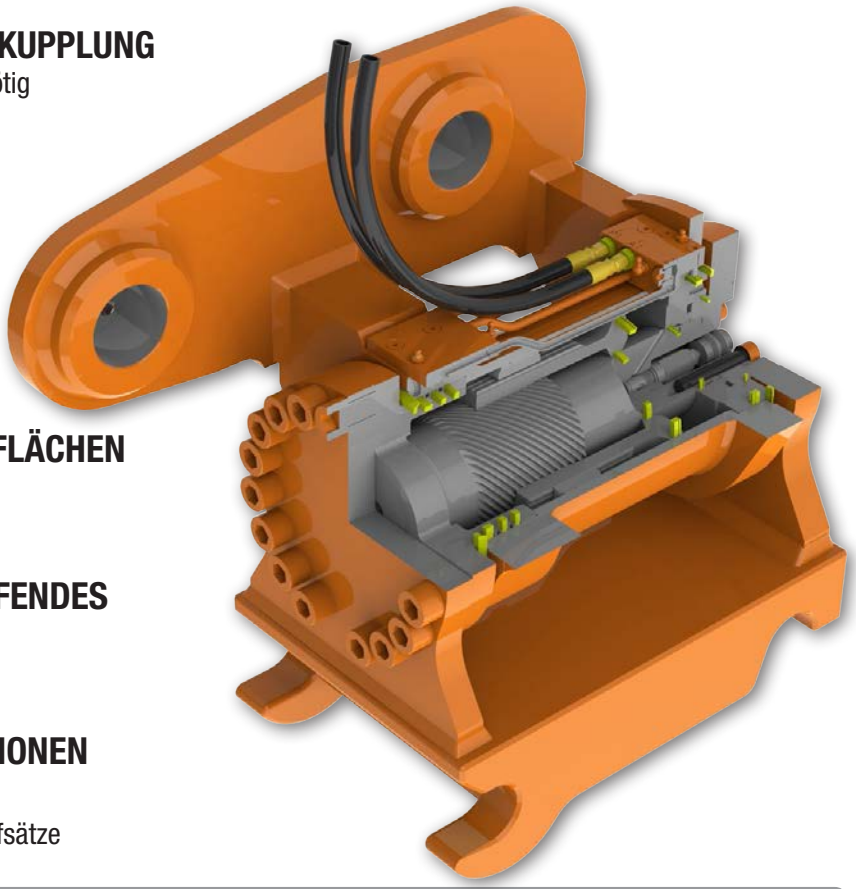

INTEGRIERTE DREHVERBINDUNG FÜR KUPPLUNG

- Macht Schläuche und Schlauchblenden unnötig
- Vereinfachte Schlauchführungen

VERRINGERTES GEWICHT

- Mehr Stabilität
- Verringerte Kraftstoffkosten

VERBESSERTE HALTEKRAFT

- Mehr Produktivität

GEHÄRTETE DICHTUNGS- UND LAGERFLÄCHEN

- Betriebskostenreduzierung
- Längere Nutzungsdauer

INTEGRIERTES ANSCHLUSSÜBERGREIFENDES ÜBERLASTVENTIL

- Überlastschutz

VIELSEITIGE KUPPLUNGSKONFIGURATIONEN

- Mit gebräuchlichen Kupplungen verfügbar
- Anpassbar an unterschiedliche Löffel und Aufsätze

POWERTILT TECHNISCHE DATEN		4.5 **	030	050	070	100	180	240	300	465
Maximales Maschinengewicht	kg	1 800	3 000	5 000	7 000	10 000	18 000	24 000	32 000	50 000
	lbs	*4 000*	*6 600*	*11 000*	*15 500*	*22 000*	*40 000*	*53 000*	*70 000*	*110 000*
Ungefähres Gewicht des PowerTilt*	kg	34	38	56	96	137	253	357	450	574
	lbs	*75*	*84*	*123*	*211*	*302*	*557*	*785*	*990*	*1 260*
Gesamtschwenkbereich		180°	180°	180°	180°	180°	120°	120°	120°	120°
Antriebsmoment Nm bei 207 bar		930	1 630	2 600	4 375	6 650	13 300	17 875	24 900	44 300***
in-lbs bei 3000 psi		*8 200*	*14 400*	*22 900*	*38 700*	*58 800*	*117 600*	*158 200*	*220 400*	*392 000*
Haltemoment Nm bei 225 bar		2 470	6 425	9 350	14 850	20 450	40 725	53 100	70 330	111 800***
in-lbs bei 3250 psi		*21 900*	*56 900*	*82 800*	*131 400*	*180 900*	*360 400*	*470 000*	*622 400*	*989 500*
Erforderlicher Ölfluss	l/min	3-7	6-19	9-28	13-38	19-58	26-78	35-105	47-142	54-162
	gal/min	*1-2*	*1,7-5*	*2,5-7,5*	*3,3-10*	*5-15*	*7-21*	*9-28*	*13-38*	*16-48*
Max. Druck im Kreislauf	bar	207	207	207	207	207	207	207	207	310
	psi	*3 000*	*3 000*	*3 000*	*3 000*	*3 000*	*3 000*	*3 000*	*3 000*	*4 500*
Öldurchlässe für Schnellwechsler		0	2	2	2	2	2	2	2	2

* Gewicht mit Seitenplatten, Buckeln und Füßen, keine Kupplung ** Einschließlich vorgesteuertes Rückschlagventil als Standard

*** PT-465 Nm bei 310 bar (Antriebsmoment) und PT-465 Nm bei 325 bar (Haltemoment)

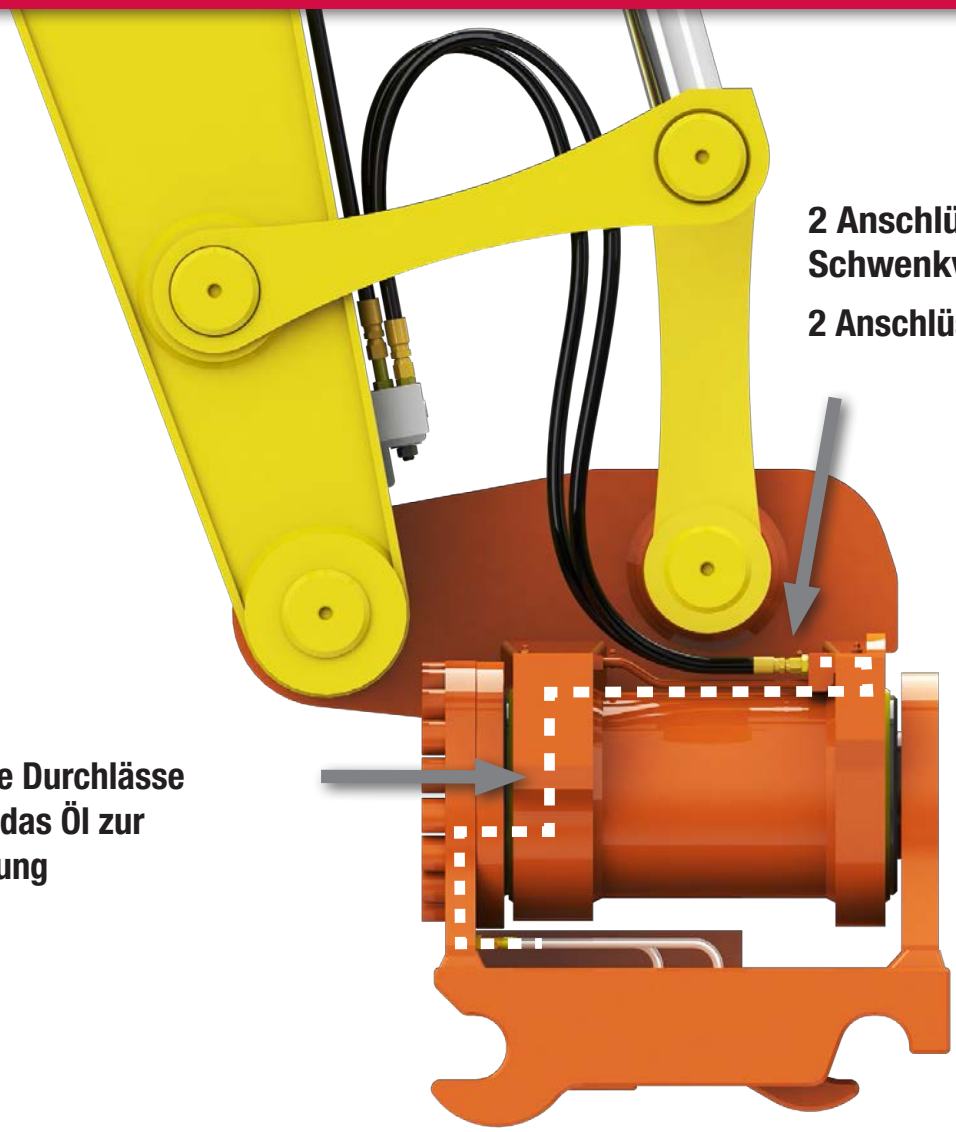

POWERTILT-KONFIGURATIONEN

PT- Serie	PTS- Serie	PTA- /PTS-Rohlingserie	Auftragsanfertigungen
		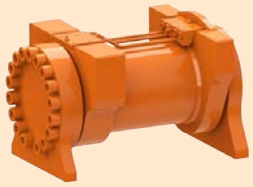	

© 2015 Helac Corporation. Alle Rechte vorbehalten. Patente – USA: 5,447,095; EP: 0 697 526. Europa: 2327840

Planierarbeiten

Grabenreinigung

Leitungen freilegen

Füllmaterial dosieren

Abbrucharbeiten

Mulcharbeiten

Sicheres Graben

Aufreißzahn

Landschafts- und Gartenbau

POWERTILT AG

PowerTilt AG Industriestrasse 3b CH-9434 Au
Telefon ++41 71 740 0505 **Telefax** ++41 71 740 0593
E-mail info@powertilt.ch **www.powertilt.ch**

HELAC®
PG PT100B/12.15