NEW HOLLAND

F106.7 F106.7A F156.7 F156.7A

	F106.7/106.7A	F156.7/156.7A
MOTORLEISTUNG	MAX 104 kW - 141 PS	MAX142 kW - 193 PS
EINSATZGEWICHT (MAX.)	12180 kg	16200 kg

NEW HOLLAND CONSTRUCTION

BUILT AROUND YOU

F106.7/106.7A F156.7/156.7A AUSSERGE FÜR HOHE

- Geräumige Kabine mit überragenden Sichtverhältnissen. Steuerkonsole in vier Arbeitspositionen arretierbar.
- Ausgezeichnete Rundumsicht dank schräg abfallender Motorhaube mit noch besserer Sicht nach hinten für noch höhere Betriebssicherheit.
- Neuer umweltfreundlicher CNH Motor mit Common-Rail-Technik gemäß Tier 3A.
- Hervorragende Standsicherheit in schwierigem Gelände dank optimaler Gewichtsverteilung.
- NoSpin-Differentiale für eine verlustfreie Kraftübertragung auf die Hinterräder. Pendelnd gelagerte Hinterachse.

WÖHNLICHE PRÄZISION
PLANIERLEISTUNGEN

- Wartungsfreundliche Konstruktion für minimalen Wartungsaufwand und niedrige Betriebskosten.
- Maximale Einsatzflexibilität durch Heckaufreißer, wartungsfreie Schar und zusätzlichen Scharaufreißer.
- über 90° Schwenkbereich der Schar nach beiden Seiten mit 5 hydraulisch verstellbaren Arbeitspositionen des Schwenkjochs.
- Allrad-Version mit elektronischer Volumensteuerung - Electronic Drive Control Volume - EDCV für optimale Traktion in schwierigem Gelände.

- Radsturzverstellung für optimale Effektivität bei Böschungsarbeiten
- Spielfrei auf Rollen gelagerter, gekapselter Drehkranz
- Load-Sensing-Hydraulik für präzises und feinfühliges Arbeiten.

F106.7/106.7A
F156.7/156.7A

RUCKFREIE SCHARSTEUERUNG MIT VERSTELLBAREM SCHWENKJOCH

90° SCHWENKWINKEL ZU BEIDEN SEITEN

Der innenverzahnte Rollendrehkranz ist komplett gekapselt und spielfrei gelagert. Der außergewöhnlich geringe Reibungswiderstand garantiert ein hohes Drehmoment und sehr weiche, völlig ruckfreie Scharbewegungen.
Die Schar hat einen Schwenkbereich von über 90°. Die Feineinstellung erfolgt über eine ausgefeilte Kinematik, die über das hydraulisch verstellbare Joch 5 verschiedene Positionierungen der Schar zulässt. Die stufenlose Verstellung des Schnittwinkels erfolgt ebenfalls hydraulisch. Damit ist bei unterschiedlichsten Bodenverhältnissen und Einsatzgebieten eine optimale Effizienz garantiert.

- **Höchster Wiederverkaufswert**
- **Feinfühliges Arbeiten durch Load Sensing Hydraulik**
- **Wartungsfreier, gekapselter Drehkranz**
- **Multifunktionale Verstellung der Schar**
- **Anpassung an alle Einsatzbedingungen**

SCHARDREHUNG UND LOAD SENSING HYDRAULIK

Der ausgezeichnete Wirkungsgrad der kraftstoffsparenden Load-Sensing-Hydraulik erleichtert durch sehr feinfühliges und präzises Steuern die Bedienbarkeit des Graders. Über eine direkt angesteuerte Axialkolbenpumpe wird dabei nur so viel Öl gefördert, wie zur Zeit benötigt wird.
Die sogenannte Eilgangfunktion ermöglicht eine Steigerung der Arbeitsgeschwindigkeit bei höheren Motordrehzahlen. Über die Druckwaage in den Steuerblöcken kann die Schar parallel gehoben oder gesenkt werden.

- **Böschungsziehen**
- **Durch Knickgelenk versetztes Arbeiten möglich (Hundegang)**
- **Hohe Beweglichkeit der Schar nach rechts und links, hohe Qualität des Planum**

F106.7/106.7A
F156.7/156.7A

NEUER COMMON-RAIL-MOTOR
GEMÄSS TIER 3A

Dieser von CNH mit Hilfe modernster Technologien entwickelte Common-Rail-Motor der neuen Generation bietet eine höhere Leistung und Produktivität bei niedrigerem Kraftstoffverbrauch und größerer Umweltfreundlichkeit.

Das Common-Rail-System sorgt dafür, dass Kraftstoff mit hohem Druck in die Zylinder eingespritzt wird. Dies sorgt für eine noch feinere Zerstäubung und eine bessere Durchmischung von Ansaugluft und Kraftstoff. Außerdem wird die in die Zylinder eingebrachte Kraftstoffmenge elektronisch geregelt, so dass die „richtige Menge“ im „richtigen Moment“ eingespritzt wird. Zusammen mit dem höheren Frischluftanteil führt dies zu einer außerordentlich hohen Motorleistung bei niedrigerem Kraftstoffverbrauch und einer geringeren Schadstoffemission. Gleichzeitig wird auch der Geräuschpegel erheblich gesenkt.
Außerdem verfügt dieses äußerst moderne Antriebsaggregat über eine elektronische Dual-Power-Motorsteuerung, die beim
Heraufschalten aus dem 3. Gang in eine höhere Fahrstufe automatisch mehr Leistung zur Verfügung stellt und damit hervorragende Arbeitsleistungen und noch höhere Produktivität sicherstellt.

Der hydraulisch betriebene Lüfter wird über einen Thermostaten gesteuert, der die Lüfterdrehzahl an die Temperatur des Kühlmittels und des Hydrauliköls anpasst. Diese fortschrittliche Technik spart Motorleistung, die im Einsatz effektiv genutzt werden kann, reduziert deutlich die Lärmbelastung und senkt den Kraftstoffverbrauch.

WARTUNG
UND SERVICE

Die einteilige, weit öffnende Motorhaube, auftrittsichere Radabdeckungen und eine von der Kabine erreichbare Arbeitsplattform erlauben eineneinfachen und schnellen Zugang zu allen wichtigen Wartungspunkten. Der Wartungsaufwand wird darüber hinaus durch lange Serviceintervalle und einen komplett gekapselten, selbst nachstellenden Drehkranz weiter minimiert. Das führt insgesamt zu deutlich reduzierten Betriebskosten und erhöht den Bedienkomfort erheblich.

ERGO-POWER-ANTRIEB UND HINTERACHSE

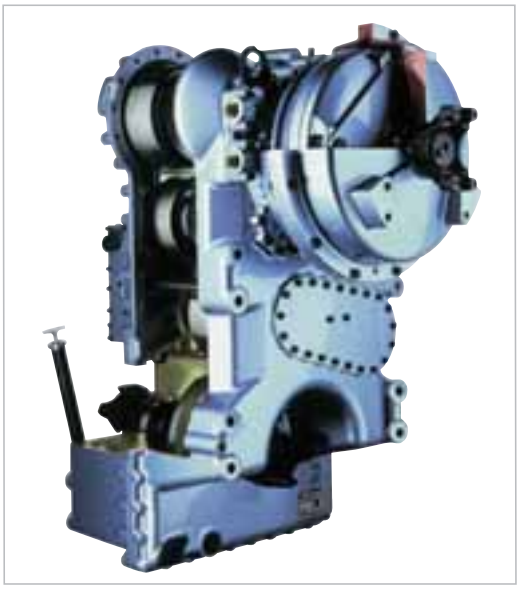

Bewährtes Ergopower-Getriebe mit komfortabler Tip-Shift Schaltung
Das neue Ergopower-Getriebe setzt Zeichen hinsichtlich Fahrleistungen, Schaltqualität und Geräuschreduzierung. Durch schlanke Zahnprofilformen, den hohen Überdeckungsfaktor der Schrägverzahnung und die verformungsarmen kurzen Wellen wird die Geräusch-Emission mehr als halbiert. Die proportionale Druckregelung für jede der sechs Kupplungen garantiert ein ruckfreies Schalten ohne Zugkraftunterbrechung.
Der automatisierte Schaltvorgang ist für den Fahrer kaum zu spüren.
Im NEW HOLLAND-Grader gibt es keine Schaltstöße.

Die hintere Tandemachse wurde vollständig überarbeitet.
Der Achsantrieb befindet sich jetzt im Achskörper während die Bremsen bei allen Modellen in den Radnaben positioniert wurden. Eine einfache Lösung, die aber Haltbarkeit und Zuverlässigkeit der Komponenten deutlich erhöht.
Die Einzelaufhängung der rechten und linken Tandemachsen garantiert eine optimale Bodenhaftung und perfekte Traktion bei allen denkbaren Bodenverhältnissen.

Automatische Selbstsperr-Differentiale sind zurzeit die beste und beliebteste technische Lösung und bieten außergewöhnliche Vorteile:

- Die Drehgeschwindigkeit der Räder reguliert sich selbstständig in Abhängigkeit der Bodenbedingungen und Belastung.
- Das Rad, das aufgrund der höheren Traktion die niedrigste Drehgeschwindigkeit hat, erhält bis **100% des verfügbaren Drehmoments.**

Es entstehen also keine Antriebsverluste, die zu erhöhtem Reifenverschleiß oder durchdrehenden Rädern auf schlüpfrigem Untergrund führen. **Es wird automatisch immer die optimale Traktion bereitgestellt.**

F106.7/106.7A
F156.7/156.7A

RADSTURZVERSTELLUNG ELECTRONIC
- DRIVE - CONTROL EDCV

Die Radsturzverstellung garantiert eine extrem hohe Spurtreue und erlaubt ein sauberes und sicheres Arbeiten an Böschungen ohne Schubkraftverluste durch häufiges Gegenlenken. Beim Allrad-Modell werden die Vorderräder durch eine Verstellpumpe und Radnabenmotoren angetrieben.
Die elektronische Volumensteuerung EDCV sorgt dabei für einen Abgleich der Ölmenge für beide Vorderrräder. Die Drehzahl der Vorderräder wird automatisch an die jeweilige Drehzahl der Hinterräder angepasst.

Neben der außergewöhnlich guten Ausnutzung der Motorleistung bewirkt E.D.C.V., besonders unter erschwerten Bedingungen, sehr hohe Schubkräfte und damit hervorragende Verschiebe- und Planierleistungen. Im Zusammenspiel mit dem Radsturz ist immer eine exakte Spurhaltung gewährleistet. Der Allradantrieb kann bei Straßenfahrt zur Entlastung der Antriebskomponenten in den Vorderrädern abgeschaltet werden oder je nach Untergrund auf Zug oder Schub eingestelt werden, um ein exaktes Planum zu erstellen.

DER FAHRER UND SEIN ARBEITSPLATZ

Die Fahrerkabine der New Holland Grader ist ein perfekter Arbeitsplatz und bietet mit seinen großen, getönten Glasflächen, die vorn und an den Seiten bis zum Boden reichen, eine völlig ungestörte Rundum-Sicht auf den Arbeitsbereich bei der selbst im Sitzen die beiden Scharenden für den Fahrer sichtbar sind. Das gerundete Schrägheck garantiert bei Rückwärtsfahrt ausgezeichnete Sichtverhältnisse, so dass auch im unmittelbaren Arbeitsbereich Personen oder Gegenstände gut gesehen werden. Die übersichtliche Steuerkonsole ist in vier Arbeitspositionen aretierbar. Die Bedienelemente sind jederzeit gut zu erreichen. So kann der Fahrer die für ihn bequemste Position einnehmen und konzentriert arbeiten. Ein sehr wirksames Heizungs- und Lüftungssystem sorgt für ein angenehmes Betriebsklima und verhindert ein Beschlagen der Scheiben.

Neben dem gewohnt hohen Bedienkomfort bietet die großzügig geschnittene Kabine ein hohes Maß an Sicherheit und einen Fahrersitz, der auch in Schräglage bei Böschungsarbeiten einen bequemen Seitenhalt garantiert.
Zwei große , 180° nach hinten klappende Türen erlauben einen bequemen Zugang von beiden Seiten.
Im Gegensatz zu vielen Wettbewerbsgeräten ist die Fahrerkabine auf dem Hinterrahmen positioniert.
Das bietet im Bezug auf Bedienkomfort und Bequemlichkeit erhebliche Vorteile:

- Der Fahrzeugführer blickt immer in Fahrtrichtung.
- Der Fahrer hat immer einen genauen Überblick über den eingeschlagenen Knickwinkel.
- Die Sicht auf die Schar ist durch die rückverlagerte Kabine erheblich besser.

Perfekte Rundumsicht, optimale Feinsteuerbarkeit und maximale Präzision.

NEUE INSTRUMENTENKONSOLE

New Holland Grader sind mit einer neuen Instrumententafel im modernen Design ausgerüstet. Die wichtigsten Kontrollen wie Kühlwassertemperatur, Hydrauliköltemperatur, Tankanzeige und Getriebeöltemperatur sind in einem übersichtlichen Feld mit analogen Anzeigen zusammengefasst.
Weitere Informationen und Warnhinweise erhält der Fahrer über das neue, mehrsprachige LCD-Display des Bordcomputers in der Mitte der Insrtrumententafel.
Die neue Instrumentenkonsole garantiert eine optimale Produktivität bei äußerst sicherem Betrieb und bietet dem Fahrer das gute Gefühl jederzeit seine Maschine optimal 'im Griff' zu haben.

TECHNISCHE DATEN

MOTOR TIER 3A

Maximale Leistung (ISO 14393/ECE R120)
1. bis 3. Gang .....99 kW / 135 PS
4. bis 6. Gang .....104 kW / 141 PS
Nenndrehzahl .....2100 U/min
Hersteller und Modell .....CNH 667TA/EDE
Typ .....Dieselmotor, Common rail, mit Direkteinspritzung, Turbolader und Ladeluftkühlung
Hubraum .....6,7 l
Anzahl Zylinder 6
Bohrung und Hub .....104 x 132 mm
Max. Drehmoment bei 1400 U/min .....632 Nm
Zentral angeordnetes Motor-Ölfilter für einfachen Austausch
Elektronische Drehzahlregelung
Kaltstarteinrichtung bis -25° als Standard
Der Motor entspricht den Vorgaben gemäß 97/68/EC Tier 3A

DREHMOMENTWANDLER

Einstufiger Drehmomentwandler im Schaltgetriebe integriert • Automatische Drehmomentanpassung an wechselnde Fahrwiderstände
Wandlungsverhältnis.....1,87: 1
Kühlung durch Wärmetauscher

GETRIEBE

Full-Powershift-Getriebe mit unter Last durchschaltbaren 6 Vorwärts- und 3 Rückwärtsgängen. Elektronische 1-Hebel-Getriebeschaltung mit Reversiersperre in den Gängen 3-6.

Geschwindigkeiten in km/h

Gänge	Vorwärts	Rückwärts
1.	4,9	5,2
2.	7,4	12,2
3.	11,5	27,4
4.	17,2	
5.	26,0	
6.	37,7	

VORDERACHSE

Pendelachse mit Achsschenkellenkung und hydraulischer Radsturzverstellung

	F106.7	F106.7A
Achspendelung	± 15°	± 15°
Radsturzverst. links u. rechts	± 22°	± 22°
Bodenfreiheit	485 mm	485 mm

HINTERACHSE TANDEMANTRIEB

NEW HOLLAND-Graderachsgetriebe mit automatisch wirkendem No-Spin-Differential • Pendelnd angeordnete Tandemachsen mit Kraftübertragung über Hochleistungsrollenketten

Pendelung ..... ± 15°
Abmessungen Tandemkasten:
Höhe .....599 mm
Breite.....201 mm
Wanddicke .....20 mm
Teilung der Rollenkette .....51 mm
Tandem-Radstand .....1241 mm

ALLRADANTRIEB

Zum hydrodynamischen Hinterradantrieb zuschaltbar • Hydrostatischer Frontantrieb mit EDCV-Electronic Drive Control • Über eine Schrägscheibenpumpe mit 2 Förderrichtungen (vorwärts/rückwärts) werden je 1 Radnabenmotor in den Vorderrädern hydrostatisch im geschlossenen Kreislauf angetrieben • Eine hydraulische Differentialsperre verhindert einseitiges Durchdrehen der Vorderräder • Ein Mikroprozessor überwacht und steuert die Anpassung des Vorderradantriebes an den Hinterradantrieb • Mit einem Stufenschalter kann der Fahrer die Aggressivität des Frontantriebes auf die Einsatzbedingungen einstellen.

BREMSEN

Hydraulische Zweikreis Pumpenspeicher-Bremsanlage mit 4 nassen Lamellenbremsen auf die Tandemräder wirkend • Feststellbremse: Scheibenbremse, auf Getriebe wirkend

LENKUNG

Betätigung über verstellbare Lenk- und Bedienungskonsole • Vorderachsschenkel-Lenkung, vollhydraulisch mit Mengenregelung

	F106.7	F106.7A
Lenkeinschlag, links/rechts	40°	40°
Rahmen-Knicklenkung, hydraulisch betätigt über 2 doppelt beaufschlagte Lenkzylinder		
Knickwinkel	± 28°	± 28°
Minimaler Wenderadius:		
über Reifen	6700 mm	6700 mm
über Frontschild	7450 mm	7450 mm

BEREIFUNG

405/70 R20 Dunlop (Standardausrüstung)
420/75 R20 Michelin
455/70 R20 Dunlop

SCHARSTEUERUNG

Sehr feinfühlige Betätigung aller Funktionen durch Load Sensing Steuerung • Exakte Dosierung der Verstellgeschwindigkeit über den Steuerhebelweg • Je eine Druckwaage, in den Steuerblöcken erlaubt paralleles Heben der, Schar oder gleichzeitige Betätigung von zwei anderen, Funktionen ohne gegenseitige

Beeinflussung • Über einen, Fußschalter kann auf max. Fördermenge geschaltet werden, zur schnellen Verstellung einer Funktion „Eilgang“ • Hub-Schnittwinkel und Radsturzzylinder werden durch entsperrbare Rückschlagventile exakt gehalten.

SCHARTRÄGER (SCHWENKSTUHL)

Robuste Profil-Schweißkonstruktion in A-Form • L-Profil mit 125 x 120 x 8 mm Querschnitt

DREHKRANZ

Innenverzahnter, abgedichteter Rollendrehkranz mit spielfreier Lagerung, nachstellfrei • Antrieb über Ölmotor und Schardrehwerk

Drehkranzdurchmesser .....1150 mm
Drehbereich .....360°

SCHAR

Aus verschleißbeständigem, hochwertigem Stahl mit gehärteter Rundführung • Wechselbare, geteilte Schneid- und Randmesser.

Scharlänge.....2440/3050/3355 mm
Scharhöhe/-dicke.....526/15 mm
Schneidmesserhöhe/-dicke.....152/19 mm
Schraubendurchmesser .....16 mm

SCHARSTELLUNGEN

Verschiebung nach rechts.....491 mm
nach links.....708 mm
Reichweite über Reifen ohne Knicklenkung:
rechts waagerecht.....1865 mm
links waagerecht.....1525 mm
Reichweite über Reifen mit Knicklenkung:
rechts waagerecht.....2490 mm
links waagerecht.....2150 mm
max. Böschungswinkel:
rechts .....117°
links .....76°
max. Hub über Planum.....394 mm
max. Schürftiefe .....456 mm
Schnittwinkelverstellung hydraulisch.....50°

HYDRAULIK

Load-Sensing-Hydraulik mit Verstellpumpe • Geringer Leistungsverlust durch Zurückschwenken der Pumpe, keine Ölförderung, wenn keine Funktion betätigt wird • Geschlossenes System mit Tankvordruck • Absicherung durch Überdruckventil

Hydraulikpumpe.....Schrägscheiben-Verstellpumpe
Fördermenge.....max. 95 l/min
max. Arbeitsdruck: .....200 bar
Überdruckabsicherung .....215 bar

RAHMEN

Vorderrahmen: verwindungssteifes, geschweißtes Pressprofil aus hochfestem Feinkornbaustahl

Querschnitt .....270 x 270 mm
Wandstärke.....12 mm
Hinterrahmen.....verwindungssteifer Vollrahmen
Querschnitt .....220 x 60 mm

FAHRERKABINE

Elastisch gelagerte, schallgedämpfte Fahrerkabine (ROPS/FOPS) mit 2 Klapptüren • Einstieg von beiden Seiten • Getönte Scheiben • Fahrerkabine auf Hinterrahmen angeordnet • Heizung und Defrosterdüsen • Lüftung auf Umluft- und Außenluft schaltbar, mit Filteranlage

ROPS: EWG Baumusterprüfung .....ISO 3471
FOPS: EWG Baumusterprüfung.....ISO 3449

ELEKTRISCHE ANLAGE

Betriebsspannung .....24 V
Batterie.....2 x 92 Ah
Drehstromlichtmaschine.....70 A
Anlasser .....4 kW

FÜLLMENGEN

			Liter
Motoröl			12,5
Kühlflüssigkeit			37,0
Schaltgetriebe mit Wandler			21,0
Achsgetriebe			31,0
Tandem			120,0
Schneckenantrieb			2,5
Hydrauliktank			70,0
Hydraulikölmenge, gesamt	**F 106.7**	**F 106.7A**	
	170,0	185,0	
Kraftstoff			278,0

TECHNISCHE DATEN

MOTOR TIER 3A

Maximale Leistung (ISO 14393/ECE R120)
1. bis 3. Gang .....129 kW / 175 PS
4. bis 6. Gang .....142 kW / 193 PS
Nenndrehzahl .....2100 U/min
Hersteller und Modell .....CNH 667TA/MEB
Typ .....Dieselmotor, Common rail, mit Direkteinspritzung, Turbolader und Ladeluftkühlung
Hubraum .....6,7 l
Anzahl Zylinder 6
Bohrung und Hub .....104 x 132 mm
Max. Drehmoment bei 1400 U/min .....632 Nm
Zentral angeordnetes Motor-Ölfilter für einfachen Austausch
Elektronische Drehzahlregelung mit Vorwahl
Automatische Drehzahlrückstellung Kaltstarteinrichtung bis -25° als Standard
Der Motor entspricht den Vorgaben gemäß 97/68/EC Tier 3A

DREHMOMENTWANDLER

Einstufiger Drehmomentwandler im Schaltgetriebe integriert • Automatische Drehmomentanpassung an wechselnde Fahrwiderstände
Wandlungsverhältnis.....1,91: 1
Kühlung durch Wärmetauscher

GETRIEBE

Full-Powershift-Getriebe mit unter Last durchschaltbaren 6 Vorwärts- und 3 Rückwärtsgängen. Elektronische 1-Hebel-Getriebeschaltung mit Reversiersperre in den Gängen 3-6.

Geschwindigkeiten in km/h

Gänge	Vorwärts	Rückwärts
1.	5,0	5,4
2.	7,7	12,6
3.	11,8	27,9
4.	17,9	
5.	26,0	
6.	38,0	

VORDERACHSE

Pendelachse mit Achsschenkellenkung und hydraulischer Radsturzverstellung

	F156.7	F156.7A
Achspendelung	± 15°	± 15°
Radsturzverst. links u. rechts	± 20°	± 20.5°
Bodenfreiheit	554 mm	554 mm

HINTERACHSE TANDEMANTRIEB

NEW HOLLAND-Graderachsgetriebe mit automatisch wirkendem No-Spin-Differential • Pendelnd angeordnete Tandemachsen mit Kraftübertragung über Hochleistungsrollenketten

Pendelung ..... ± 15°
Abmessungen Tandemkasten:
Höhe .....590 mm
Breite.....199 mm
Wanddicke .....20 mm
Teilung der Rollenkette .....51 mm
Tandem-Radstand .....1573 mm

ALLRADANTRIEB

Zum hydrodynamischen Hinterradantrieb zuschaltbar • Hydrostatischer Frontantrieb mit EDCV-Electronic Drive Control • Über eine Schrägscheibenpumpe mit 2 Förderrichtungen (vorwärts/rückwärts) werden je 1 Radnabenmotor in den Vorderrädern hydrostatisch im geschlossenen Kreislauf angetrieben • Eine hydraulische Differentialsperre verhindert einseitiges Durchdrehen der Vorderräder • Ein Mikroprozessor überwacht und steuert die Anpassung des Vorderradantriebes an den Hinterradantrieb • Mit einem Stufenschalter kann der Fahrer die Aggressivität des Frontantriebes auf die Einsatzbedingungen einstellen.

BREMSEN

Hydraulische Zweikreis Pumpenspeicher-Bremsanlage mit 4 nassen Lamellenbremsen auf die Tandemräder wirkend • Feststellbremse: Scheibenbremse, auf Getriebe wirkend

LENKUNG

Betätigung über verstellbare Lenk- und Bedienungskonsole • Vorderachsschenkel-Lenkung, vollhydraulisch mit Mengenregelung

	F156.7	F 156.7A
Lenkeinschlag, links/rechts	42.5°	42.5°
Rahmen-Knicklenkung, hydraulisch betätigt über 2 doppelt beaufschlagte Lenkzylinder		
Knickwinkel	± 28°	± 28°
Minimaler Wenderadius:		
über Reifen	7500 mm	7500 mm
über Frontschild	8250 mm	8250 mm

BEREIFUNG

17.5 25EM Good Year (Standardausrüstung))
17.5 R 25 Michelin/Pirelli

SCHARSTEUERUNG

Sehr feinfühlige Betätigung aller Funktionen durch Load Sensing Steuerung • Exakte Dosierung der Verstellgeschwindigkeit über den Steuerhebelweg • Je eine Druckwaage, in den Steuerblöcken erlaubt paralleles Heben der, Schar oder gleichzeitige Betätigung von zwei anderen, Funktionen ohne gegenseitige Beeinflussung • Über einen, Fußschalter kann auf max. Fördermenge

geschaltet werden, zur schnellen Verstellung einer Funktion „Eilgang“ • Hub-Schnittwinkel und Radsturzzylinder werden durch entsperrbare Rückschlagventile exakt gehalten.

SCHARTRÄGER (SCHWENKSTUHL)

Robuste Profil-Schweißkonstruktion in A-Form • L-Profil mit 140 x 140 x 10 mm Querschnitt

DREHKRANZ

Innenverzahnter, abgedichteter Rollendrehkranz mit spielfreier Lagerung, nachstellfrei • Antrieb über Ölmotor und Schardrehwerk

Drehkranzdurchmesser .....1350 mm
Drehbereich .....360°

SCHAR

Aus verschleißbeständigem, hochwertigem Stahl mit gehärteter Rundführung • Wechselbare, geteilte Schneid- und Randmesser.

Scharlänge.....3350/3965/3660 mm
Scharhöhe/-dicke.....603/20 mm
Schneidmesserhöhe/-dicke.....152/19 mm
Schraubendurchmesser .....16 mm

SCHARSTELLUNGEN

Verschiebung nach rechts.....755 mm
nach links.....645 mm
Reichweite über Reifen ohne Knicklenkung:
rechts waagerecht.....2375 mm
links waagerecht.....1685 mm
Reichweite über Reifen mit Knicklenkung:
rechts waagerecht.....3235 mm
links waagerecht.....2545 mm
max. Böschungswinkel:
rechts .....100°
links .....112°
max. Hub über Planum.....480 mm
max. Schürftiefe .....500 mm
Schnittwinkelverstellung hydraulisch.....50°

HYDRAULIK

Load-Sensing-Hydraulik mit Verstellpumpe • Geringer Leistungsverlust durch Zurückschwenken der Pumpe, keine Ölförderung, wenn keine Funktion betätigt wird • Geschlossenes System mit Tankvordruck • Absicherung durch Überdruckventil

Hydraulikpumpe.....Schrägscheiben-Verstellpumpe
Fördermenge.....max. 126 l/min
max. Arbeitsdruck: .....200 bar
Überdruckabsicherung .....215 bar

RAHMEN

Vorderrahmen: verwindungssteifes, geschweißtes Pressprofil aus hochfestem Feinkornbaustahl

Querschnitt.....300 x 300 mm
Wandstärke.....20 mm
Hinterrahmen.....verwindungssteifer Vollrahmen
Querschnitt.....260 x 90 mm

FAHRERKABINE

Elastisch gelagerte, schallgedämpfte Fahrerkabine (ROPS/FOPS) mit 2 Klapptüren • Einstieg von beiden Seiten • Getönte Scheiben • Fahrerkabine auf Hinterrahmen angeordnet • Heizung und Defrosterdüsen • Lüftung auf
Umluft- und Außenluft schaltbar, mit Filteranlage

ROPS: EWG Baumusterprüfung .....ISO 3471
FOPS: EWG Baumusterprüfung.....ISO 3449

ELEKTRISCHE ANLAGE

Betriebsspannung .....24 V
Batterie.....2 x 92 Ah
Drehstromlichtmaschine.....70 A
Anlasser .....4,0 kW

FÜLLMENGEN

			Liter
Motoröl			12,5
Kühlflüssigkeit			37,0
Schaltgetriebe mit Wandler			21,0
Achsgetriebe			36,0
Tandem			128,0
Schneckenantrieb			2,5
Hydrauliktank			90,0
Hydraulikölmenge, gesamt	**F 156.7**	**F 156.7A**	
	185,0	200,0	
Kraftstoff			278,0

ABMESSUNGEN (mm) - BETRIEBSGEWICHT

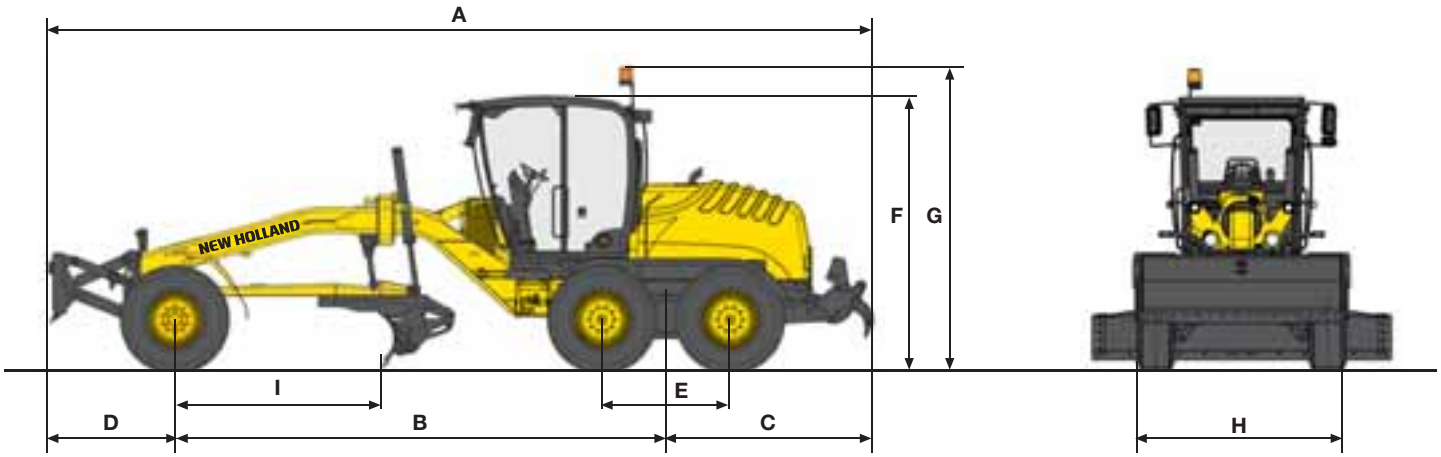

MASCHINE MIT:		F106.7	F106.7A	F156.7	F156.7A
Zusatzgewichte vorne und hinten	kg	11030	11330	14600	15000
Frontschild und Zusatzgewichte hinten	kg	11130	11430	14770	15170
Zusatzgewichte vorne und Heckaufreißer	kg	11330	11630	15040	15440
Frontschild und Heckaufreißer	kg	11430	11730	15200	15600
Maximales Einsatzgewicht	kg	11880	12180	15800	16200

HYDRAULISCH BETÄTIGTER ANBAUDOZER:		F106.7 F106.7A	F156.7 F156.7A
Schildbreite	mm	2350	2450
Schildhöhe	mm	765	870
Einstechtiefe	mm	136	174
Max. Bodenfreiheit	mm	509	547

F106.7-F106.7A AUSRÜSTUNG:		ZUSATZGEWICHTE VORNE UND HINTEN	FRONTSCHILD UND ZUSATZGEWICHTE HINTEN	ZUSATZGEWICHTE VORNE UND HECKAUFREIßER	FRONTSCHILD UND HECKAUFREIßER
A Gesamtlänge	mm	7610	8284	8179	8853
B Radstand	mm	5243	5243	5243	5243
C Breite über Heckaufreißer	mm	1605	1605	2174	2174
D Breite über Frontschild	mm	762	1436	762	1436
E Tandem base	mm	1241	1241	1241	1241
F Kabinenhöhe	mm	3240	3240	3240	3240
G max. Gesamthöhe	mm	3586	3586	3586	3586
H Spurbreite	mm	2350	2350	2350	2350
I Schildbreite	mm	1981	1981	1981	1981

Alle Maßangaben mit Bereifung 405/70R20.
Höhen- und Breitenangaben können mit anderer Bereifung abweichen.

HYDRAULISCH BETÄTIGTER HECKAUFREIßER FÜR SCHWERE AUFREIßARBEITEN:		F106.7 F106.7A	F156.7 F156.7A
Reißbreite	mm	2000	2220
Reißtiefe	mm	361	361
Anzahl der Zähne	n°	3/5	3/5
Zahnabstand	mm	1000/500	1110/555

F156.7-F156.7A AUSRÜSTUNG:		ZUSATZGEWICHTE VORNE UND HINTEN	FRONTSCHILD UND ZUSATZGEWICHTE HINTEN	ZUSATZGEWICHTE VORNE UND HECKAUFREIßER	FRONTSCHILD UND HECKAUFREIßER
A Gesamtlänge	mm	8612	9371	9285	10044
B Radstand	mm	6018	6018	6018	6018
C Breite über Heckaufreißer	mm	1785	1785	2458	2458
D Breite über Frontschild	mm	809	1568	809	1568
E Tandem base	mm	1573	1573	1573	1573
F Kabinenhöhe	mm	3330	3330	3330	3330
G max. Gesamthöhe	mm	3674	3674	3674	3674
H Spurbreite	mm	2550	2550	2550	2550
I Schildbreite	mm	2504	2504	2504	2504

Alle Maßangaben mit Bereifung 17.5R25EM.
Höhen- und Breitenangaben können mit anderer Bereifung abweichen.

DER BEWEGLICHE SCHARAUFREIßER KANN IN BEIDEN FAHRTRICHTUNGEN UND AUßERHALB DER SPUR EINGESETZT WERDEN:		F106.7 F106.7A	F156.7 F156.7A
Anzahl der Zähne	n°	4	6
Aufreißbreite	mm	900	1100
Reißspur verschiebbar			
Nach links	mm	420	580
Nach rechts	mm	950	1200
Aufreißtiefe	mm	134	78

STANDARD AUSRÜSTUNG

- Batteriehauptschalter
- Bedienhebelsteuerung für präzise und simultane Scharsteuerung
- Beleuchtungssatz für Straßenfahrt
- CNH Tier 3A-Motor mit elektronischer Motorregelung und 'Dual Power'-System
- Feststellbremse in Scheibenbauweise, auf Antriebswelle wirkend
- Gedämmte ROPS/FOPS-Kabine auf dem Hinterrahmen gekapselter, innen gelagerter Rollendrehkranz, ruckfrei 360° schwenkbar, selbst nachstellend
- Hintere Tandemachse mit Pendellagerung und automatischem Selbstsperrdifferential
- Hydraulisch einstellbarer Schnittwinkel bis 90°
- Hydraulische Zweikreis-Pumpspeicherbremse an der Tandemachse
- Hydrostatischer Radnabenantrieb in der Forderachse mit elektronischer Volumensteuerung EDCV und hydraulischem Sperrdifferential*
- Kabine mit abschließbaren Klapptüren auf beiden Seiten, getöntes Sicherheitsglas, Sonnenschutz vorn und hinten
- Kabinenheizung
- Kaltstarteinrichtung
- Lenkspindelsteuerung auf die Vorderachse wirkend, mit verstellbarer Lenksäule
- Load-Sensing-Hydrauliksystem mit Verstellpumpe
- Mechanisch gefederter Fahrersitz
- Pendelachse vorn mit hydraulischer Radsturzverstellung
- Powershift-Getriebe mit 6 Vorwärts- und 3 Rückwärtsgängen
- Radabdeckungen vorn und hinten
- Schar aus hochfestem Stahl mit gehärteter Rundführung
- Schar mit hydraulisch einstellbarem Schnittwinkel
- Zusatzgegengewicht hinten
- Zusatzgewicht vorn

* nur bei F106.7A und F156.7A

SONDER

- Auspuffanlage mit Ausblasfunktion
- Betankungspumpe
- Biologisch abbaubares Hydrauliköl
- Frontschild mit Parallelführung
- Heckaufreißer
- Heckaufreißer mit Zahnschutz
- Klimaanlage
- Luftgefederter Fahrersitz
- Reversier-Alarm
- Schar mit Seitenführung links und rechts
- Scharaufreißer
- Scharsteuerung mit Schwimmventil
- Scharverlängerung rechts
- Sicherheitswarnleuchte
- Überlastkupplung für Schar
- Zusätzlicher elektrischer Lüfter in der Kabine
- Zusatzscheinwerfer an der Kabinenfront
- Zusatzscheinwerfer an der Kabinenrückseite

NEW HOLLAND.
DIE STÄRKEN EINER GLOBALEN MARKE

New Holland ist ein weltweit vertretenes Unternehmen und gehört zu den bedeutendsten Herstellern im internationalen Baumaschinenmarkt.Das Produktprogramm umfasst **13 Produktlinien mit 80 verschiedenen Grundmodellen** und gliedert sich in die Bereiche **Compact Line und Heavy Line**.New Holland ist in allen wichtigen Märkten wie **Europa, Nord- und Südamerika, Afrika, Asien und im Mittleren Osten** vertreten und operiert weltweit mit der gleichen Technology unter einer gemeinsamen Marke. New Holland produziert haltbare, sichere und **leistungsfähige Maschinen**, die Kunden weltweit in ihrer erfolgreichen Geschäftstätigkeit unterstützen.Unsere Händler sind unsere wichtigsten Partner und spielen eine wichtige Rolle bei der Unterstützung der Marke durch die intensive und professionelle Bindung mit ihren Kunden. New Holland wird durch die globale Allianz mit Kobelco dem weltweit führenden Technologieträger für Raupenbagger tatkräftig unterstützt.

BEI IHREM VERTRAGSHÄNDLER

Die Informationen in dieser Broschüre sind nur allgemeiner Art. Die Firma NEW HOLLAND KOBELCO CONSTRUCTION MACHINERY S.p.A. kann Detailangaben oder Spezifikationen zu dem in dieser Broschüre beschriebenen Produkt jederzeit aus technischen oder sonstigen Gründen ändern. Die Abbildungen zeigen die Produkte nicht notwendigerweise in Standardausführung. Die hier gezeigten Abmessungen, Gewichte und Fassungsvermögen sowie die verwendeten Umrechnungsdaten sind nur ungefähre Angaben und im Rahmen der normalen Fertigungsmethoden Abweichungen unterworfen.

Published by NEW HOLLAND KOBELCO CONSTRUCTION MACHINERY S.p.A.
Printed in Italy - MediaCross Firenze - **Cod. 30 610DE - Printed 04/11**

Printed on recycled paper
CoC-FSC 000010 CQ Mixed sources

SELECTED SECONDARY FIBERS
ELEMENTAL CHLORINE FREE GUARANTEED

FIAT INDUSTRIAL

NEW HOLLAND CONSTRUCTION
BUILT AROUND YOU

CUSTOMER SERVICE
00800 64655263
00800 NHOLLAND

www.newholland.com