7254_WMT_DB_CR3-4-5_D_X4 03.07.2007 15:06 Uhr Seite 2

weber mt

Die Marke des Fortschritts

CR

Reversierbare
Bodenverdichter

CR 3/CR 4/CR 5

CR 5 E

CR 4 E

Machen Sie keine Kompromisse!

Optimale Verdichtung, belastungsfreie Bedienung, einfache Wartung und solide Qualität für lange Einsatzzeiten: Anforderungen, die CR-Bodenverdichter eindrucksvoll erfüllen.

CR-Bodenverdichter sind zum aktuellen Maßstab geworden, weil fortschrittliche Entwicklung und moderne Produktionstechnik in einem neuen Konzept zusammengefasst wurden. Mit ein Grund dafür, dass CR-Bodenverdichter bei Baumaschinen-Vermietern besonders hoch im Kurs stehen.

CR-Bodenverdichter sind in den Abmessungen, der Zentrifugalkraft und den Motorvarianten individuell auf den Einsatz abgestimmt. Verdichtungstiefen bis max. 60 cm unterstreichen die Leistung. Der CR 3 CCD ist zusätzlich mit der Verdichtungskontrolle COMPATROL®- CCD ausgestattet.

Einsatzgebiete: Verdichtung von Sand, Kies, Schotter und zum Einrütteln von Pflaster im Garten- und Landschaftsbau sowie im Wege- Kanal- und Grabenbau.

Sicherheit und Komfort.
Hydraulische Umschaltung des stufenlosen Vor- und Rücklaufs mit Totmann-Funktion.
Der vibrationsarme Führungsbügel minimiert die Hand-Arm-Schwingungen deutlich.

Alles unter Kontrolle.
Mit Elektrostart bieten CR 3 E, CR 4 E und CR 5 E praktischen Bedienungskomfort.
Foto: CR 5 E

Betriebssicher und wartungsfreundlich.
Selbstspannende Fliehkraftkupplung erspart das regelmäßige Nachspannen des Keilriemens.

Arbeits- und Betriebssicherheit im Detail

- Der Gashebel zur Verstellung der Motordrehzahl ist stets im Blickfeld des Bedieners und bequem zu erreichen.
- Der Motor wird vor äußerlichen Beschädigungen durch den Schutzrahmen und Abdeckung geschützt.
- Alle Wartungselemente sind leicht zu erreichen und vereinfachen den Service.
- Mit der großen feststehenden Kranöse, können die Maschinen schnell und sicher verladen werden.
- Zur schonenden und geräuscharmen Pflasterverdichtung, können alle Maschinen mit einer „selbstspannenden“ Vulkollanplatte ausgerüstet werden (Option).

CR

Technische Daten

Typ		CR 3	CR 3 E / CR 3 CCD	CR 3 Hd
Betriebsgewicht nach CECE	kg	206	234/237	203
Zentrifugalkraft	kN	34	34	34
Frequenz	Hz	80	80	80
Arbeitsbreite	mm	500 (600*)	500 (600*)	500 (600*)
Motorhersteller/Typ		Hatz 1 B 20	Hatz 1 B 20	Honda GX 270
Motorart		Diesel	Diesel	Benzin
Motorleistung nach DIN 70020	kW (PS)	3,4 (4,6)	3,4 (4,6)	6,6 (9,0)
Starteinrichtung		Reversier	E-Start	Reversier
Arbeitsgeschwindigkeit	m/min	0-20	0-20	0-20

Typ		CR 4 / CR 4-65	CR 4 E / CR 4-65 E	CR 4 Hd / CR 4-65 Hd
Betriebsgewicht nach CECE	kg	248/260	271/283	231/243
Zentrifugalkraft	kN	38	38	38
Frequenz	Hz	68	68	68
Arbeitsbreite	mm	500/650	500/650	500/650
Motorhersteller/Typ		Hatz 1 B 30	Hatz 1 B 30	Honda GX 270
Motorart		Diesel	Diesel	Benzin
Motorleistung nach DIN 70020	kW (PS)	5,6 (7,6)	5,6 (7,6)	6,6 (9,0)
Starteinrichtung		Reversier	E-Start	Reversier
Arbeitsgeschwindigkeit	m/min	0-22	0-22	0-22

Typ		CR 5	CR 5 E	CR 5 Hd
Betriebsgewicht nach CECE	kg	319	342	301
Zentrifugalkraft	kN	40	40	40
Frequenz	Hz	72,5	72,5	72,5
Arbeitsbreite	mm	550	550	550
Motorhersteller/Typ		Lombardini 15 LD 400	Lombardini 15 LD 400	Honda GX 390
Motorart		Diesel	Diesel	Benzin
Motorleistung nach DIN 70020	kW (PS)	7,3 (10,0)	7,3 (10,0)	9,6 (13,0)
Starteinrichtung		Reversier	E-Start	Reversier
Arbeitsgeschwindigkeit	m/min	0-22	0-22	0-22

Technische Änderungen vorbehalten. *Arbeitsbreite mit Verbreiterungen

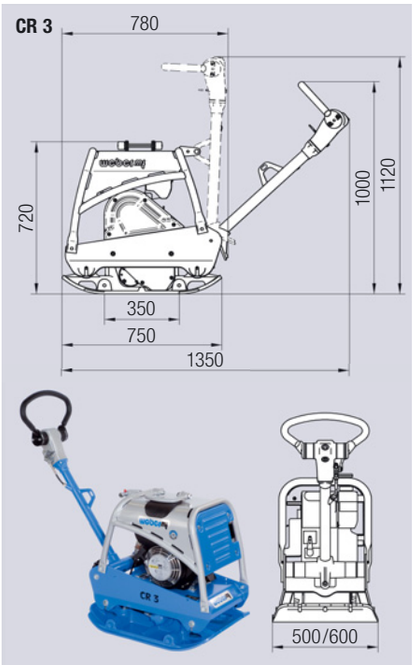

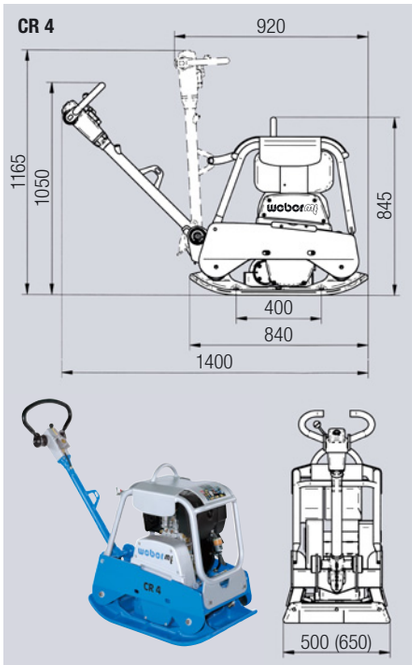

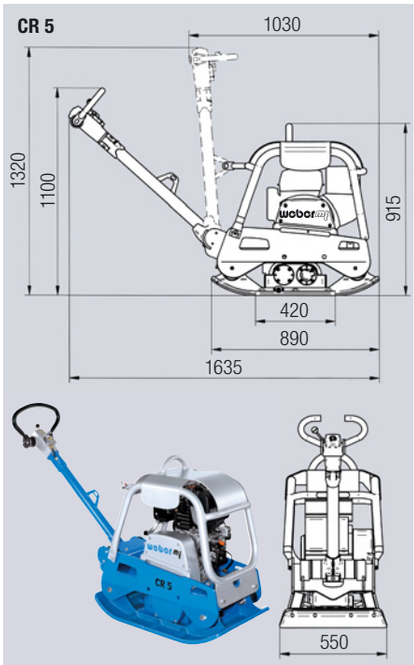

Abmessungen in mm.

Weber Maschinentechnik GmbH
Im Boden 5 - 8, 10 · 57334 Bad Laasphe · Deutschland · Postfach 21 53 · 57329 Bad Laasphe · Deutschland
Telefon: 0 27 54/3 98 - 0 · Telefax: 0 27 54/3 98 -101 · E-Mail: verkauf@webermt.de · Internet: www.webermt.de