Optimal für Kommunal.

Die Allrounder von Weidemann.

Wirtschaftlichkeit, Sicherheit und Komfort serienmäßig.

Seit Jahrzehnten sind Weidemann Maschinen im kommunalen Einsatz erfolgreich. In langjährigen Partnerschaften haben wir innovative Konzepte und ein ausgereiftes Produktprogramm entwickelt. Das perfekte Zusammenspiel von Mensch, Maschine und Werkzeug hat bei Weidemann höchste Priorität. So sind unsere Lösungen komfortabel, sicher und wirtschaftlich zugleich.

Qualität ist keine Frage des Budgets.
Sondern die einzige Antwort,
die im täglichen Einsatz zählt.

Heutzutage bieten die Kommunen Ihren Bürgern ein großes Leistungsspektrum. Dafür werden die richtigen und effizienten Arbeitsmittel benötigt. Umso wichtiger ist es, die richtigen Entscheidungen bei der Neuanschaffung von Arbeitsmaschinen zu treffen.

Wer wirklich scharf rechnet, kommt bei Weidemann auf seine Kosten.

Qualitativ hochwertige Komponenten, eine Konfiguration nach Maß, geringe Betriebskosten und ein hoher Wiederverkaufswert – wenn das stimmt, dann geht die Rechnung auch für Ihre Kommune auf. Ein Weidemann definiert einen neuen ökonomischen Wertmaßstab für die heutige Zeit. Hier verbinden sich hohe Wirtschaftlichkeit mit nutzenorientierter Technik und Bedienungsfreundlichkeit in der Anwendung – das alles spart Ihnen Zeit und Geld. Anders gesagt: Mit einem Weidemann kann man immer rechnen.

Technik, die begeistert:

- Die passende Motorleistung von 18 bis 75 kW.
- Wirtschaftlicher Kraftstoffverbrauch.
- Knickpendelgelenk für hohe Wendigkeit und absolute Bodenhaftung.
- Schneller und einfacher Werkzeugwechsel.
- Beste Hub- und Losbrechkräfte, sowie hohe Kipplasten.

Werte die bleiben, sind das beste Geschäft für alle. Auch nach dem Kauf eines Weidemann können Sie sicher sein, die richtige Entscheidung getroffen zu haben. Denn auch bei Wartung, Service und Werterhaltung wird Sie Weidemann überzeugen und Sie profitieren von der hohen Verfügbarkeit der Maschinen. Jeden Tag des Jahres. Ohne zeitraubende Unterbrechungen.

Die Allrounder für den Ganzjahreseinsatz.
Sicher und zuverlässig.

Jede Kommune hat ihre eigenen Bedürfnisse und Arbeitsschwerpunkte. Deshalb ist das Zubehörprogramm von Weidemann entsprechend variantenreich und bietet für jede Aufgabe die optimale Lösung. Das 4-Punkt-Schnellwechselsystem gewährleistet nicht nur einen schnellen Werkzeugwechsel, sondern schafft auch eine absolute verwindungsfreie Verbindung zwischen Werkzeug und Maschine.

Jeder Weidemann ist ein Spezialist. Er kommt aus Deutschland, aus einem der modernsten Produktionswerke Europas.
Ein Multitalent, das in der Landwirtschaft groß geworden ist und mit seinen Qualitäten ebenfalls in der Kommune seit vielen Jahrzehnten seine Anwender überzeugt. Praktisch, robust und langlebig. Ein Arbeitsgerät, auf das Sie sich immer verlassen können. Das ist die Weidemann Qualität mit der Sie im Alltag rechnen können – und das zu jeder Jahreszeit.

Leistung, die überzeugt:

- Vielseitigkeit durch ein großes Zubehörangebot.
- Effizienter Streu- und Winterdienst.
- Akkurat bei Mäharbeiten und Grünpflege.
- Schnelle Reinigung von Straßen und Wegen.
- Hohe Flexibilität bei Transportaufgaben.

Einen echten Weidemann erkennt man 365 Tage im Jahr. Denn nichts ist überzeugender als perfekte Leistung im Alltag.

Die Anbauwerkzeuge sind länderspezifisch erhältlich.

Mit Qualitäten, die seit über 40 Jahren in der Landwirtschaft zählen,
überzeugt der Hoftrac® seit langem ebenfalls in der Kommune.

Ein sicherer Arbeitsplatz mit guter Rundumsicht und großem Komfort. Der niedrige Aufstieg, der ergonomisch ausgelegte Fahrerstand und ein Komfortsitz, den Sie an Ihr Gewicht und Ihre Körpergröße anpassen können, werden Sie überzeugen. Die Weidemann Maschinen erfüllen die Richtlinien der Ganzkörper- und Hand-/Armvibrationen.

Auf Ihre Bedürfnisse in der Kommune optimiert. Egal, für welche Maschine Sie sich entscheiden. Bei Weidemann bekommen Sie immer das, was Sie brauchen. Motor, Fahrerstand und Reifen, so wie eine Vielzahl von Arbeitswerkzeugen machen aus jedem Hoftrac® eine multifunktionale Maschine.

Das intelligente Weidemann Knickpendelgelenk. Alle Räder haben ständigen Bodenkontakt und die Maschine bringt in jeder Situation maximale Traktion.

Sekundenschnell für neue Aufgaben bereit. Mit der Weidemann Schnellverriegelung wird ein schneller und einfacher Werkzeugwechsel ermöglicht.

Überzeugende Hubhöhen bei kompakter Bauweise. Die gekröpfte Ladeschwinge ist besonders stabil und verwindungssteif und schenkt Ihnen hohe Präzision bei jeder Aufgabe. Auch bei gehobener Schwinge hat man immer das Werkzeug im Blick.

Zeitgewinn durch Power-Kinematik. Was Sie mit einem Weidemann bearbeiten, geht schnell voran. Die großdimensionierten Hydraulikzylinder in jeder Maschine entwickeln beim Einkippen enorme Reißkräfte. Das Transportgut wird rasch aufgenommen und genauso rasch entladen.

Bodenständigkeit in jeder Hinsicht. Dank des besonders tiefliegenden Schwerpunktes haben alle Hoftracs® einen guten und sicheren Stand. Alle Räder bleiben immer am Boden und geben jederzeit maximale Traktion. So geht keine Kraft verloren.

1260

1280

1350CX

1370CX

1770CX

Technik, die Sinn macht:
Erfahrung, Erprobung, Innovation.

Jeder Weidemann ist ein echter Praktiker. Das gilt sowohl für die Hoftrac® Serien, für die Radlader als auch für die Teleskoplader. Alles, was wir Ihnen und Ihrer Kommune anbieten, hat sich im täglichen Einsatz bewährt und bringt Ihnen eine hohe Effizienz für Ihre Arbeit. Denn die praktischen Seiten einer Maschine sind immer die besten. Überzeugender kann Leistung nicht sein.

Leichter Service garantiert. Natürlich sind alle Maschinen von Weidemann so konstruiert, dass ein schneller und leichter Zugang zu allen motorischen, hydraulischen und elektrischen Komponenten immer garantiert ist.

1 Das robuste Fahrerschutzdach.

Das gibt Schutz und Sicherheit in allen Lebenslagen.

2 Das klappbare Fahrerschutzdach – Easy Protection System (eps).

Einfach auf jede Situation einstellbar.

3 Fahrerkabine mit Rundum-Schutz.

Die Kabine verbindet die geringe Bauhöhe des Fahrerschutzdaches mit vollem Fahrkomfort.

4 Das klappbare Easy Protection System (eps).

Mit nur wenigen Handgriffen wird das klappbare Fahrerschutzdach Easy Protection System (eps) für eine geringe Durchfahrtshöhe vorbereitet.

5 Mit einem Joystick alles in der Hand.

Alle Weidemann Maschinen bieten eine robuste und feinfühlige Steuerung, mit der Sie alle Bewegungen und die komplette Kinematik immer fest im Griff haben.

Komfort mit Sicherheit. Einfach an das Anbaugerät heranfahren, es vom Sitz aus hydraulisch aufnehmen und bei permanentem Sichtkontakt ver- oder entriegeln. Eine immense Arbeitserleichterung.

Intelligentes Weidemann Knick-Pendelgelenk. Alle vier Räder haben ständig Bodenkontakt und die Maschine bewegt sich mit maximaler Traktion. Außerdem wird die Maschine damit einzigartig wendig.

1

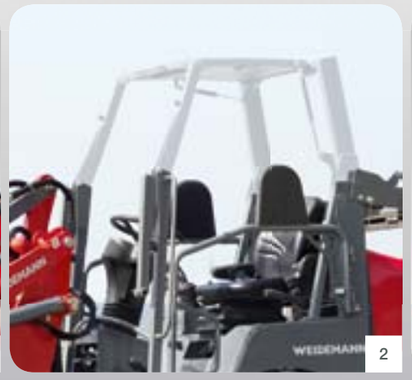
2

3

4

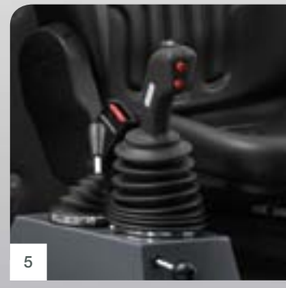
5

Radlader von Weidemann.
Leistungsträger, die kräftig und effizient anpacken.

Service klappbar einfach gemacht. Ein schneller, leichter und direkter Zugang zu Motor, Hydrauliksystem und Elektrik erleichtert die Wartung ungemein und spart auch an dieser Stelle abermals Zeit und Geld.

Gut ausbalanciert und robust bis ins Detail. Jeder Weidemann Radlader verfügt über ein massives und überstehendes Heckgewicht, das insbesondere bei hoher Hubleistung für den optimalen Ausgleich sorgt.

Das intelligente Weidemann Knickpendelgelenk. Alle Räder haben ständigen Bodenkontakt und die Maschine bringt in jeder Situation maximale Traktion.

Erstaunliche Hubhöhen. Trotz der kompakten und niedrigen Bauweise können spezielle Transportfahrzeuge mit hohen Ladekanten problemlos beladen oder Transportgüter in großen Höhen sicher und präzise platziert werden.

Ergonomie rundum erleben. Bei einem Weidemann ist alles da, wo es hingehört und jeder Zentimeter ist auf den Fahrer abgestimmt. Viel Beinfreiheit, übersichtlich angeordnete Kombi-Instrumente und der bequeme Fahrersitz werden auch Sie überzeugen.

Ein Vollgasprofi für die Kommune. Der 4-Zylinder-Motor für eine Fahrgeschwindigkeit bis 30 km/h (optional) und der hydrostatische Allradantrieb machen jeden Weidemann Radlader zum Kraftpaket. Zusätzlich gibt es eine 100 % elektrische Differenzialsperre an Vorder- und Hinterachse, damit kein unnötiger Schlupf entsteht.

2070CXLP | 2070CX | 2070CXLPT | 2070CXT | 3070CXLP | 3070CX | 3070CXLPT | 3070CXT | 4070CX | 4070CXT

Ein Arbeitsplatz, der motiviert:
Wohlfühlen und Leistung inbegriffen.

Die Einsatzleistung verbessern und die Ausgaben optimieren. Ein Radlader von Weidemann ist ein starker Verbündeter, um eng gesteckte Ziele zu erreichen. Egal in welcher Ausführung, die Weidemann Radlader sind Maschinen, die Sie immer und überall mit außergewöhnlichen Leistungen überzeugen werden. Welche Kommune kann darauf verzichten?

1

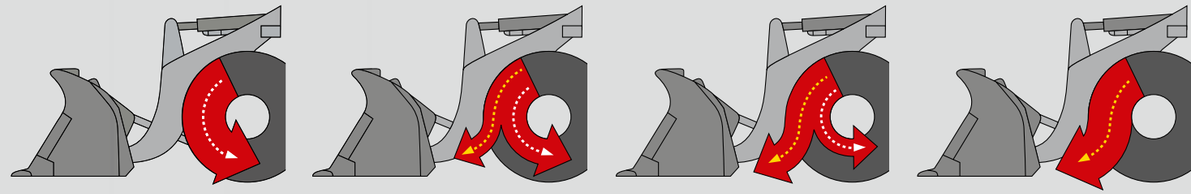

Volle Kraft. Volle Kontrolle. Dank kombiniertem Brems-Inch-Pedal haben Sie jede Last voll unter Kontrolle. Das mechanische und hydraulische Bremsen, das sogenannte Inchen mit nur einem Pedal bringt viele Vorteile. Der Verschleiß der Betriebsbremse wird deutlich reduziert und Sie können die Maschine auch bei hohen Lasten jederzeit sicher und präzise manövrieren.

Sicherheit, die beruhigt:

- Ausgezeichnete Rundumsicht auf den Arbeitsbereich und das Anbaugerät.
- Sicheres Arbeiten zu jeder Tages- und Nachtzeit mit Arbeitsscheinwerfern vorne und hinten.
- Geeignete Fahrerschutzsysteme für Sicherheit bei Umsturz und vor herabfallenden Gegenständen.
- Konstruktion nach den neuesten Normen, Maschinenrichtlinien und internationalen Standards.

2

3

4

1 Massives und überstehendes Heckgewicht als Maschinenschutz und Ausgleich bei hohen Hubleistungen.

Durch die Auskragung des massiven Gussheckgewichtes wird das gesamte Heck – einschließlich der versenkt eingebauten Rückleuchten – immer optimal geschützt.

2 – 4 Für jeden Bedarf die optimale Kabinenhöhe.

Egal, ob Sie sich für eines der Fahrerschutzdächer oder für die Komfortkabine entscheiden, verschiedene Durchfahrtshöhen sind damit kein Problem.

5 Schwingungsgedämpfter Arbeitsplatz.

Schwingungen und Stöße werden von der Maschine abgefangen. Der Körper des Fahrers ist geschützt und man arbeitet auch für längere Zeit viel entspannter und konzentrierter. Die Maschinen entsprechen den Richtlinien der Ganzkörper- und Hand-/Armvibrationen.

6 Ergonomie räumlich erleben.

Viel Beinfreiheit, übersichtlich angeordnete Kombi-Instrumente und der bequeme Fahrersitz sind optimal aufeinander abgestimmt. Ein Arbeitsplatz, der den Menschen rundum unterstützt.

7 Starke Arbeitshydraulik garantiert Stärke im Einsatz.

Das durchdachte und bewährte Hubgerüst der Weidemann Radlader mit Z-Kinematik und leistungsstarker Hydraulik sind ein echtes Powerduo. Sie entwickeln enorme Hub- und Reißkräfte. Das Material lässt sich mühelos bewegen und punktgenau plazieren.

5

6

7

1 Einkippen: mit viel Kraft.

2 Auskippen:
mit hoher Geschwindigkeit.

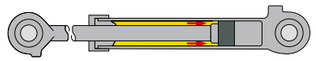

T4512

Eine Klasse für sich. Der Teleskoplader, der Ihre Arbeitsweise in der Kommune verändern wird.

Ein erhebendes Maximum. Mit einer maximalen Hubhöhe von bis zu 4,5 m und einer Nutzlast von 1.200 kg kann dieses kompakte Kraftpaket viel bewegen und stemmen. Das soll ihm mal einer nachmachen.

Vertical Lift System (vls). Das innovative und mehrfach ausgezeichnete Fahrerassistenzsystem ermöglicht eine flüssige und sichere Arbeitsweise auch bei hohen Nutzlasten.

Überzeugende Hubhöhen bei kompakter Bauweise. Der Teleskoparm ist besonders stabil und verwindungssteif und schenkt Ihnen hohe Präzision bei jeder Aufgabe. Auch bei gehobenem Teleskoparm hat man das Werkzeug immer im Blick.

In beengten Verhältnissen zuhause. Mit 1,94 m Durchfahrtshöhe und 1,56 m Breite kann der T4512 auch auf kleinstem Raum seine Leistung ausspielen.

Mensch und Maschine werden eins in der Arbeit. Eine gute Rundumsicht des Fahrerstandes und ein gefederter Komfortsitz geben Übersicht und Sicherheit. Ein einzelner Joystick sorgt für effiziente Arbeitsverhältnisse.

Ein Antrieb für mehr Wendigkeit. Hydrostatischer Allradantrieb, ein Innenradius von nur 821 mm und eine Fahrgeschwindigkeit bis zu 20 km/h. Das setzt neue Standards für Gemeindearbeiter, die viel bewegen wollen.

Mit viel Kraft aktiv. Zapfwelle, 3-Punkt Heckhydraulik und optional High-Flow-Power für das gewisse Extra an Arbeitsleistung. Der Weidemann T4512 lässt keine Wünsche offen.

T4512

Eine ausgezeichnete Maschine. Der Teleskoplader T4512 wurde für seine funktionale Designqualität mit dem renommierten Designpreis iF product design award 2011 ausgezeichnet.

Der T4512 wurde mit der Silbermedaille des DLG-Innovationspreises 2011, dem EIMA Technical Innovation Prize 2012 und dem EQUITANA Innovationspreis 2013 für das Fahrerassistenzsystem Vertical Lift System (vls) ausgezeichnet.

Der Teleskoplader von Weidemann.
Kompakte Abmessungen.
Überlegen im Einsatz.

Hohe Anforderungen sind sein Spezialgebiet. Erstaunlich, wie sich Leistung im kompakten T4512 verdichtet. Er ist einzigartig in seiner Kombination aus hoher Hubhöhe, geringer Breite und starker Maschinenleistung.

Das Weidemann Fahrerassistenzsystem vls (Vertical Lift System)

Das mit dem DLG Innovationspreis in Silber, dem EIMA Technical Innovation Prize und dem EQUITANA Innovationspreis ausgezeichnete Fahrerassistenzsystem vls (Vertical Lift System) ermöglicht eine flüssige Arbeitsweise und unterstützt durch eine teilautomatisierte Teleskopierbewegung das Arbeiten in einer komplexen Bedienerumgebung. Durch die annähernd vertikale Hub- bzw. Senkbewegung wird die Standsicherheit der Maschine verbessert.

Die flüssige Arbeitsweise, das Vermeiden einer reduzierten Senkgeschwindigkeit aus Sicherheitsgründen und die erleichterte Maschinenbedienung erhöhen die Umschlagleistung der Maschine.

Geübte Fahrer können mit dem vls noch schneller und sicherer arbeiten, ungeübte Fahrer bekommen eine wertvolle Unterstützung bei Hub- und Ladearbeiten.

STAND DER TECHNIK

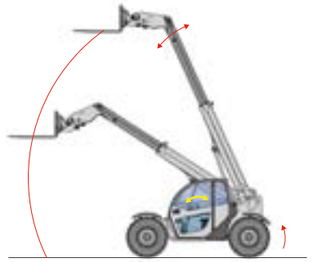

— Bedienvorgabe
— Reaktion der Ladeanlage

Beim reinen Senken kommt die Maschine an die Kippgrenze.

FAHRERASSISTENZSYSTEM VLS

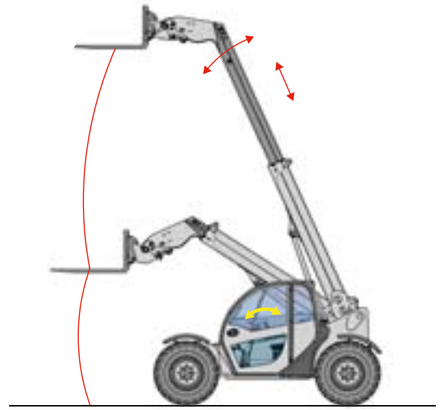

Nahezu vertikale Bewegung. Kaum Lastmomentverlagerung in Längsrichtung der Maschine.

1

2

Bedienung, die leicht von der Hand geht:

- Ergonomisch gestalteter Arbeitsplatz, ein Cockpit bei dem alle Funktionen griffbereit sind.
- Präzises und entspanntes Arbeiten durch zentrale Einhandsteuerung mit dem Joystick.
- Komfortables, schwingungsgedämpftes Sitzen schont den menschlichen Körper und verhindert Ermüdung.

1 Niedrige Einstiegshöhe.

Mit einem Schritt kann man aufrecht in das Cockpit der Maschine gelangen. Die niedrige Einstiegshöhe macht es möglich.

2 Leicht zu transportieren.

Der T4512 lässt sich leicht und sicher von A nach B zu seinem Einsatzort bewegen. Einfach auf einen Anhänger laden und los geht die Fahrt.

3 Kleiner Wenderadius.

Wo es eng wird, spielt der T4512 seine Wendigkeit zu Ihren Gunsten aus. Kurze Manöver sparen Zeit, Geld und Nerven.

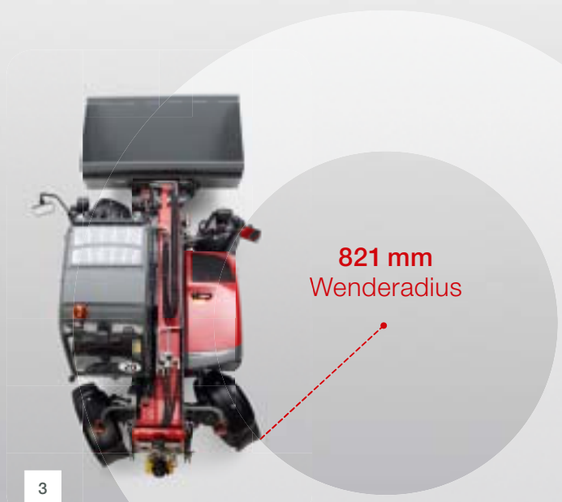

3

Technische Daten.

Alle technischen Angaben in diesem Prospekt beziehen sich auf unter mitteleuropäischen Betriebsbedingungen getestete Serienmodelle und beschreiben deren Standardfunktionen. Die Ausstattungen und deren Funktionsmodalitäten sowie das Zubehör hängen vom jeweiligen Modell und den Optionen des Produktes sowie von den länderspezifischen Vorgaben des Verkaufslandes ab. Abbildungen können nicht erwähnte oder nicht serienmäßig erhältliche Produkte zeigen. Die Beschreibungen, Abbildungen, Gewichtsangaben und technischen Daten sind unverbindlich und entsprechen dem Stand der Technik zur Zeit der Drucklegung. Änderungen im Bereich der Konstruktion, Ausstattung, Optik und Technik müssen wir uns wegen der laufenden Weiterentwicklung der Produkte ohne Vorankündigung vorbehalten. Benötigen Sie Sonderfunktionen, die nur unter Verwendung von Zusatzbauteilen und/oder bei besonderen Rahmenbedingungen zur Verfügung stehen, sprechen Sie uns an! Gern beantworten wir Ihre Fragen und geben Ihnen Auskunft, ob und unter welchen Voraussetzungen an das Produkt und die Umgebungsbedingungen Sonderfunktionen darstellbar sind. Bei Bedenken bezüglich der Belastbarkeit oder der Wirkungsweise unserer Produkte aufgrund besonderer Umstände empfehlen wir Probearbeiten unter gesicherten Rahmenbedingungen. Abweichungen von Abbildungen oder Maßen, Rechenfehler, Druckfehler oder Unvollständigkeiten im Prospekt können wir trotz größter Sorgfalt nicht ausschließen. Daher übernehmen wir für die Richtigkeit und Vollständigkeit unserer Angaben in diesem Prospekt keine Gewähr. Die einwandfreie Funktionsfähigkeit unserer Produkte gewährleisten wir im Rahmen unserer Allgemeinen Geschäftsbedingungen. Darüber hinausgehende Garantien übernehmen wir grundsätzlich nicht. Eine weitergehende Haftung als in unseren Allgemeinen Geschäftsbedingungen ist ausgeschlossen.

Technische Daten.
Hoftracs®

	1260 Standard	1280 Ausstattungsbeispiel	1350 CX45 FSD + Kabine**	1370 CX50 FSD + Kabine**	1770 CX50 FSD + Kabine**
TECHNISCHE DATEN					
MOTORDATEN					
Hersteller	Perkins	Perkins	Perkins	Perkins	Perkins
Motortyp	404 D-15	404 D-15	404 D- 22 de	404 D- 22	404 D- 22
Zylinder	4	4	4	4	4
Max. Leistung kW / PS	24,6 / 33	24,6 / 33	31,4 / 43	35,7 / 49	35,7 / 49
bei U/min	2.800	2.800	2.600	2.600	2.600
Hubraum cm^3	1.508	1.508	2.216	2.216	2.216
Kühlung	Wasser	Wasser	Wasser	Wasser	Wasser
ELEKTRISCHE ANLAGE					
Betriebsspannung V	12	12	12	12	12
Batterie Ah	77	77	77	77	77
Lichtmaschine A	65	65	65	65	65
GEWICHTE					
Betriebsgewicht (Standard) kg	2.080	2.550	2.740 / 2.870**	2.780 / 2.880**	2.810 / 2.950**
Max. Hubkraft daN	2.473	2.473	2.743	2.743	3.229
Kipplasten Schaufel (nach ISO 8313)					
Hubgerüst kg **horizontal / Maschine gerade**	1.018	1.278 / 1.549*	1.972 / 2.083**	1.997 / 2.120**	1.687 / 1.856**
Hubgerüst kg **horizontal / Maschine geknickt**	766	1.044 / 1.261*	1.563 / 1.743**	1.604 / 1.786**	1.362 / 1.522**
Kipplasten Palettengabel (nach ISO 8313)					
Hubgerüst kg **horizontal / Maschine gerade**	831	1.080 / 1.297*	1.556 / 1.653**	1.575 / 1.673**	1.353 / 1.458**
Hubgerüst kg **horizontal / Maschine geknickt**	622	874 / 1.052*	1.249 / 1.375**	1.265 / 1.425**	1.092 / 1.203**
FAHRZEUGDATEN					
Fahrerstand (optional)	FSD (eps)	Kabine	FSD (Kabine, eps)	FSD (Kabine, eps)	FSD (Kabine, eps)
Achse (optional)	K80 (K90, T80, T94)	T94	T94	PA940	PA940
Fahrgeschwindigkeit (optional) km/h	0 – 13 (20, 30)	0 – 20 (30)	0 – 20 (30)	0 – 20 (28)	0 – 20 (28)
Fahrstufen (optional)	1 (2)	2	2	2	2
Kraftstoffinhalt l	40	43	50	50	53
Hydrauliköl l	27	27	30	30	30
HYDRAULIKANLAGE					
Fahrhydraulik **Arbeitsdruck** bar	305	450	360	450	450
Arbeitshydraulik **Fördermenge** l/min	44,8	44,8	49,4	49,4	49,4
Arbeitsdruck bar	185	185	210	210	210
ANTRIEB					
Antriebsart	hydrostatisch	hydrostatisch	hydrostatisch	hydrostatisch	hydrostatisch
Fahrantrieb	Ölmotor	Gelenkwelle	Gelenkwelle	Gelenkwelle	Gelenkwelle
LÄRMKENNWERTE					
Gemittelter Schallleistungspegel LwA dB(A)	100,1	99,7	99,9	99,4	99,8
Garantierter Schallleistungspegel LwA dB(A)	101	101	101	101	101
Angegebener Schallleistungspegel LpA dB(A)	85	82	82	82	82

* Ballastgewicht (Bodenplatte) und Gussheckgewicht ** Kabine FSD (Fahrerschutzdach) eps (Easy Protection System / Klappbares Fahrerschutzdach)

Abmessungen.
Hoftracs®

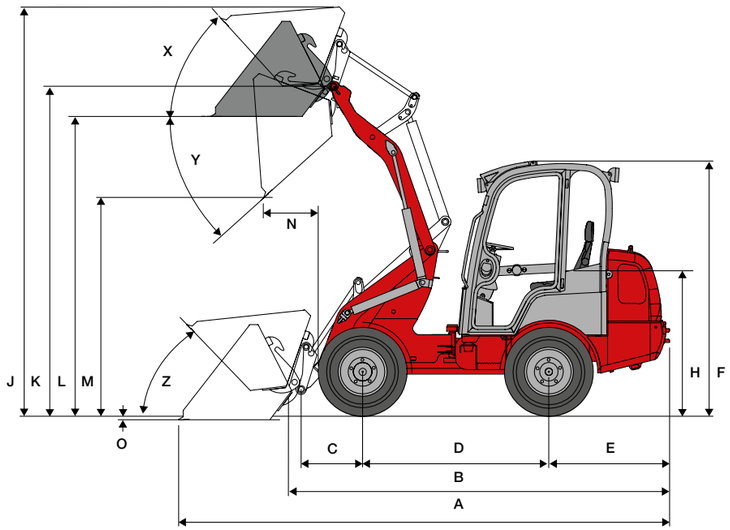

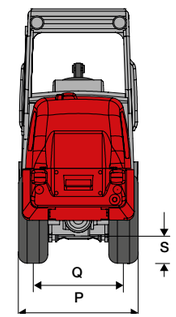

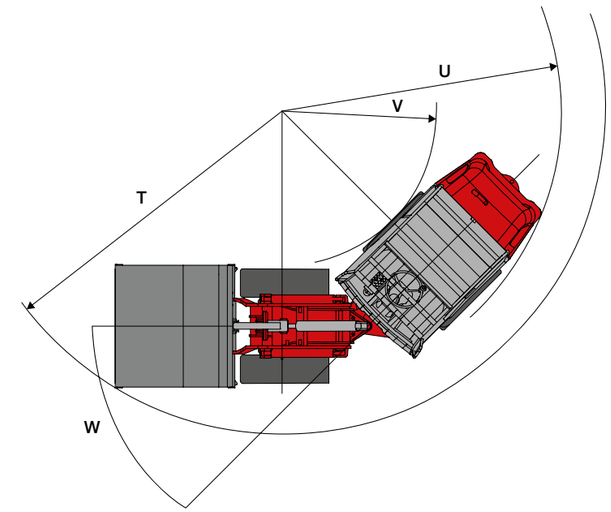

		1260 Standard	1280 Ausstattungsbeispiel	1350 CX45 FSD + Kabine**	1370 CX50 FSD + Kabine**	1770 CX50 FSD + Kabine**
ABMESSUNGEN						
A	**Gesamtlänge** mm	4.127 (4.351)	4.248 (4.471)	4.563 (4.909)	4.563 (4.909)	4.719
B	**Gesamtlänge ohne Schaufel** mm	3.151 (3.374)	3.270 (3.495)	3.586 (3.929)	3.586 (3.929)	3.743
C	**Achsmitte bis Schaufeldrehpunkt** mm	531 (757)	531 (757)	560 (1.015)	560 (1.015)	722
D	**Radstand** mm	1.503	1.623	1.732	1.732	1.732
E	**Hecküberhang** mm	1.000	1.000	1.182	1.182	1.182
F	**Höhe mit Fahrerschutzdach fest** mm	2.156	–	2.225	2.225	2.225
	Höhe mit Fahrerschutzdach klappbar mm	2.260	–	2.339	2.339	2.339
	Höhe mit Fahrerschutzdach klappbar, umgeklappt mm	1.846	–	1.823	1.823	1.823
	Höhe mit Kabine mm	–	2.208	2.240	2.240	2.240
H	**Sitzhöhe** mm	1.190	1.259	1.245	1.245	1.245
J	**Gesamtarbeitshöhe** mm	3.473 (3.677)	3.545 (3.749)	3.687 (4.045)	3.687 (4.045)	3.927
K	**Max. Höhe Schaufeldrehpunkt** mm	2.788 (3.042)	2.860 (3.114)	3.000 (3.197)	3.000 (3.197)	3.194
L	**Überladehöhe** mm	2.469 (2.723)	2.541 (2.795)	2.681 (2.878)	2.681 (2.878)	2.865
M	**Ausschütthöhe** mm	1.812 (2.141)	1.884 (2.213)	2.024 (2.233)	2.024 (2.233)	2.283
N	**Reichweite bei M** mm	499 (547)	447 (495)	339 (593)	339 (593)	496
O	**Schürftiefe** mm	153 (205)	81 (133)	89 (138)	89 (138)	150
P	**Gesamtbreite** mm	970	1.044	1.044	1.044	1.124
Q	**Spurbreite** mm	752	780	780	780	860
S	**Bodenfreiheit** mm	199	250	250	250	250
T	**Maximaler Radius** mm	2.648 (2.776)	2.918 (3.037)	2.879 (3.034) / 3.124*	2.879 (3.034) / 3.124*	3.419
U	**Radius am Außenrand** mm	2.203	2.541	2.531 / 2.792*	2.531 / 2.792*	3.011
V	**Innenradius** mm	1.083	1.423	1.327 / 1.615*	1.327 / 1.615*	1.812
W	**Knickwinkel** °	50	45	50 / 44*	50 / 44*	40
X	**Rückrollwinkel bei max. Hubhöhe** °	47 (52)	47 (52)	43 (65)	43 (65)	56
Y	**Max. Auskippwinkel** °	43 (36)	43 (36)	43 (42)	43 (42)	37
Z	**Rückrollwinkel am Boden** °	47 (48)	47 (48)	52 (57)	52 (57)	50

Alle Werte mit Standard-Leichtgutschaufel FSD (Fahrerschutzdach) Werte in ( ) hohe Hubhöhe * Kabine

Technische Daten.
Radlader

	2070 CX50 LP	2070 CX80 LP	2070 CX50	2070 CX80	2070 CX50 LP T	2070 CX80 LP T	2070 CX50 T	2070 CX80 T	3070 CX60 / CX80 LP	3070 CX60 / CX80	3070 CX60 / CX80 LP T	3070 CX60 / CX80 T	4070 CX80	4070 CX100	4070 CX80 T	4070 CX100 T
TECHNISCHE DATEN																
MOTORDATEN																
Hersteller	Perkins	Deutz	Perkins	Deutz	Perkins	Deutz	Perkins	Deutz	Deutz	Deutz	Deutz	Deutz	Deutz	Perkins	Deutz	Perkins
Motortyp	404 D- 22	TD2011 L04w	404 D- 22	TD2011 L04w	404 D- 22	TD2011 L04w	404 D- 22	TD2011 L04w	D2011 / TD2011 L04w / L04w	D2011 / TD2011 L04w / L04w	D2011 / TD2011 L04w / L04w	D2011 / TD2011 L04w / L04w	TD2011 L04w	1104 D-E 44 T	TD2011 L04w	1104 D- E44 T
Zylinder	4	4	4	4	4	4	4	4	4	4	4	4	4	4	4	4
Max. Leistung kW	35,7	55,1	35,7	55,1	35,7	55,1	35,7	55,1	45 / 55,1	45 / 55,1	45 / 55,1	45 / 55,1	55,1	74,5	55,1	74,5
bei U/min	2.600	2.300	2.600	2.300	2.600	2.300	2.600	2.300	2.300	2.300	2.300	2.300	2.300	2.200	2.300	2.200
Hubraum cm^3	2.216	3.619	2.216	3.619	2.216	3.619	2.216	3.619	3.619	3.619	3.619	3.619	3.619	4.400	3.619	4.400
Kühlung	Wasser	Wasser	Wasser	Wasser	Wasser	Wasser	Wasser	Wasser	Wasser	Wasser	Wasser	Wasser	Wasser	Wasser	Wasser	Wasser
ELEKTRISCHE ANLAGE																
Betriebsspannung V	12	12	12	12	12	12	12	12	12	12	12	12	12	12	12	12
Batterie Ah	95	95	95	95	95	95	95	95	95	95	95	95	95	95	95	95
Lichtmaschine A	65	95	65	95	65	95	65	95	95	95	95	95	95	85	95	85
GEWICHTE																
Betriebsgewicht (Standard) kg	3.270	3.360	3.630	3.730	3.750	3.860	3.970	4.090	4.390	4.660	4.910	5.210	5.480	5.730	5.580	5.800
Max. Hubkraft daN	3.706	3.706	3.706	3.706	4.055	4.055	4.055	4.055	4.136	4.136	4.428	4.428	5.954	5.954	5.979	5.979
Kipplasten Schaufel (nach ISO 8313)																
Hubgerüst kg **horizontal / Maschine gerade**	2.300	2.413	2.585	2.688	2.090 / 1.161*	2.209 / 1.239*	2.291 / 1.286*	2.457 / 1.396*	2.851	3.009	2.634 / 1.615	2.713 / 1.522	3.356	3.766	3.315 / 1.959*	3.571 / 2.124*
Hubgerüst kg **horizontal / Maschine geknickt**	1.879	1.975	2.118	2.228	1.760 / 954*	1.871 / 1.034*	1.952 / 1.075*	2.083 / 1.162*	2.308	2.525	2.226 / 1.226*	2.339 / 1.296*	2.834	3.159	2.789 / 1.627*	3.049 / 1.801*
Kipplasten Palettengabel (nach ISO 8313)																
Hubgerüst kg **horizontal / Maschine gerade**	2.058	2.159	2.110	2.203	1.775 / 1.037*	1.864 / 1.114*	1.953 / 1.176*	2.092 / 1.274*	2.339	2.589	2.497 / 1.501*	2.595 / 1.562*	2.857	3.207	3.068 / 1.908*	3.326 / 2.087*
Hubgerüst kg **horizontal / Maschine geknickt**	1.700	1.776	1.774	1.853	1.494 / 858	1.605 / 930	1.664 / 977	1.775 / 1.061	1.910	2.116	2.114 / 1.253*	2.232 / 1.345*	2.446	2.716	2.607 / 1.594*	2.803 / 1.757*
FAHRZEUGDATEN																
Fahrerstand (optional)	FSD (Kabine)	FSD (Kabine)	Kabine	Kabine	FSD (Kabine)	FSD (Kabine)	Kabine	Kabine	(FSD) Kabine	Kabine	(FSD) Kabine	Kabine	Kabine	Kabine	Kabine	Kabine
Achse (optional)	PA 1200	PA 1200	PA 1200	PA 1200	PA 1200	PA 1200	PA 1200	PA 1200	PA 1400 (PA 1422)	PA 1400 (PA 1422)	PA 1400 (PA 1422)	PA 1400 (PA 1422)	PA 1422	PA 1422	PA 1422	PA 1422
Fahrgeschwindigkeit (optional) km/h	0–20 (28)	0–20 (28)	0–20 (28)	0–20 (28)	0–20 (28)	0–20 (28)	0–20 (28)	0–20 (28)	0–20 (30)	0–20 (30)	0–20 (30)	0–20 (30)	0–20 (30)	0–20 (30)	0–20 (30)	0–20 (30)
Kraftstoffinhalt l	55	55	55	55	75	75	75	75	90	90	90	90	90	90	90	90
Hydrauliköl l	65	65	65	65	65	65	65	65	80	80	80	80	80	80	80	80
HYDRAULIKANLAGE																
Fahrhydraulik																
Arbeitsdruck bar	450	445	450	445	450	445	450	445	445	445	445	445	445	445	445	445
Arbeitshydraulik																
Fördermenge l/min	49,4	51,75	49,4	51,75	49,4	51,75	49,4	51,75	64,4	64,4	64,4	64,4	103,5	99	103,5	99
Arbeitsdruck bar	210	210	210	210	235	235	235	235	230	230	235	235	210	210	235	235
LÄRMKENNWERTE																
Gemittelter Schallleistungspegel LwA dB(A)	99,5	99,3	99,5	99,3	99,5	99,3	99,5	99,3	100,2	100,2	100,2	100,2	99,7	102,6	99,7	102,6
Garantierter Schallleistungspegel LwA dB(A)	101	101	101	101	101	101	101	101	101	101	101	101	101	103	101	103
Angegebener Schallleistungspegel LpA dB(A)	75	78	75	78	75	78	75	78	78	78	78	78	75	78	75	78

* Austeleskopiert FSD (Fahrerschutzdach)

Abmessungen.
Radlader

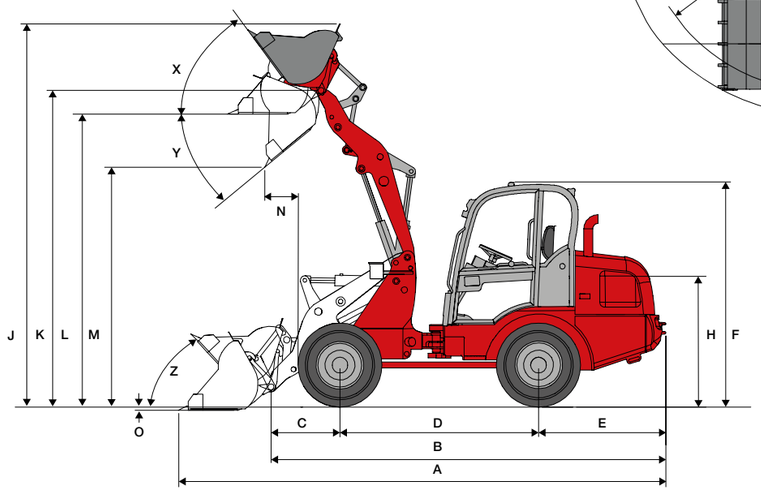

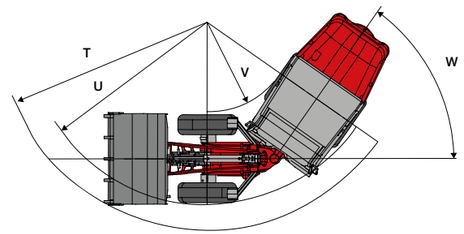

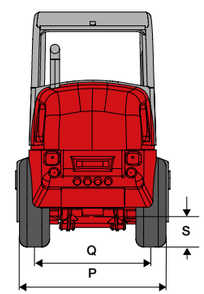

	2070 CX50 LP T	2070 CX80 LP T	2070 CX50 T	2070 CX80 T	3070 CX LP T	3070 CX T	4070 CX80 T	4070 CX100 T
TRAGLAST-DIAGRAMM kg								
a	515	558	586	637	752	807	957	1.054
b	672	725	756	813	837	900	1.066	1.174
c	897	963	999	1.065	1.106	1.165	1.363	1.465
d	–	–	–	–	1.268	1.339	1.564	1.682

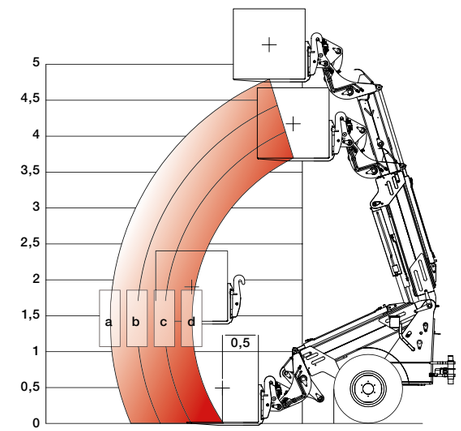

Zulässige Traglasten nach DIN EN 474-3.
Radlader 2070 CX50 LP T, 2070 CX80 LP T: mit Ladeschwingentyp LS992 und Standardbereifung 11.5/80-15.3.
Radlader 2070 CX50 T, 2070 CX80 T: mit Ladeschwingentyp LS992 und Standardbereifung 11.5/80-15.3.
Sicherheitsfaktor 1,67 für unebenes Gelände, Maschine 45° geknickt.

Radlader 3070 CX LP T: mit Ladeschwingentyp LS991 und Standardbereifung 11.5/80-15.3.
Radlader 3070 CX T: mit Ladeschwingentyp LS991 und Standardbereifung 12.5/80-18.
Radlader 4070 CX80 T, 4070 CX100 T: mit Ladeschwingentyp LS991 und Standardbereifung 12.5-20.
Sicherheitsfaktor 1,67 für unebenes Gelände, Maschine 42° geknickt.

		2070 CX LP	2070 CX	2070 CX LP T	2070 CX T	3070 CX LP	3070 CX	3070 CX LP T	3070 CX T	4070 CX	4070 CX T
ABMESSUNGEN											
A	**Gesamtlänge** mm	4.956	4.956	5.297	5.297	5.606	5.606	6.215	6.215	5.947	6.255
B	**Gesamtlänge ohne Schaufel** mm	4.126	4.126	4.487	4.487	4.545	4.545	5.160	5.160	4.784	5.200
C	**Achsmitte bis Schaufeldrehpunkt** mm	701	701	876	876	1.030	1.030	1.245	1.245	990	1.245
D	**Radstand** mm	2.020	2.020	2.120	2.120	2.005	2.005	2.190	2.190	2.150	2.190
E	**Hecküberhang** mm	1.296	1.296	1.296	1.296	1.445	1.445	1.500	1.500	1.500	1.520
F	**Höhe mit Fahrerschutzdach niedrig / hoch** mm	2.133 / 2.248	–	2133 / 2248	–	2236 / 2358	–	2236 / 2358	–	–	–
	Höhe mit Kabine niedrig / hoch mm	–	–	–	–	–	2411 / 2573	–	2411 / 2573	–	–
	Höhe mit Kabine mm	2.133	2.293	2.133	2.293	2.236	–	2.236	–	2.610	2.610
H	**Sitzhöhe** mm	1.169	1.330	1.169	1.330	1.295	1.450	1.290	1.450	1.571	1.571
J	**Gesamtarbeitshöhe** mm	3.901	3.901	4.954	4.954	3.906	3.954	5.812	5.867	4.387	5.904
K	**Max. Höhe Schaufeldrehpunkt** mm	3.222	3.222	4.277	4.277	3.259	3.307	4.956	5.012	3.640	5.050
L	**Überladehöhe** mm	2.984	2.984	3.950	3.950	2.957	3.007	4.630	4.685	3.276	4.722
M	**Ausschütthöhe** mm	2.444	2.444	3.465	3.465	2.327	2.375	4.000	4.054	2.662	4.055
N	**Reichweite bei M** mm	344	344	850	850	867	867	1.045	993	934	955
O	**Schürftiefe** mm	33	33	138	138	183	136	150	95	150	57
P	**Gesamtbreite** mm	1.415	1.415	1.415	1.415	1.530	1.570	1.530	1.570	1.750	1.750
Q	**Spurbreite** mm	1.125	1.125	1.125	1.125	1.240	1.250	1.240	1.250	1.420	1.420
S	**Bodenfreiheit** mm	294	294	294	294	290	347	290	347	320	320
T	**Maximaler Radius** mm	3.510	3.510	3.795	3.795	3.866	3.866	4.357	4.357	4.146	4.440
U	**Radius am Außenrand** mm	3.219	3.219	3.325	3.325	3.419	3.419	3.810	3.810	3.527	3.824
V	**Innenradius** mm	1.745	1.745	1.881	1.881	1.688	1.667	2.070	2.049	1.688	1.954
W	**Knickwinkel** °	45	45	45	45	44	44	42	42	44	42
X	**Rückrollwinkel bei max. Hubhöhe** °	54	54	45	45	45	45	45	45	49	45
Y	**Max. Auskippwinkel** °	40	40	32	32	38	38	33	33	35	33
Z	**Rückrollwinkel am Boden** °	48	48	39	39	43	43	41	41	45	41

Alle Werte mit Standard Leichtgutschaufel

Technische Daten.
Teleskoplader

TECHNISCHE DATEN	T4512 CC35	T4512 CC40
ALLGEMEIN		
Betriebsgewicht kg	2.700	2.700
Wenderadius über Reifen / innen mm	2.607 / 821	2.607 / 821
Gesamtschwenkwinkel des Werkzeugträgers °	148	148
MOTORDATEN		
Fabrikat / Typ / Bauart	Yanmar 3TNV82A, wassergekühlt	Yanmar 3TNV84T, wassergekühlt
Leistung kW / bei U/min	22,6 / 3.000	29,6 / 2.800
Max. Drehmoment Nm / bei U/min	83 / 1.400	118 / 1.900
Hubraum cm^3	1.331	1.496
Emission	Geprüft und abgenommen nach 97/68EG, Abgasnorm Stufe 3	
KRAFTÜBERTRAGUNG		
Fahrantrieb	Hydrostatisch	Hydrostatisch
Geschwindigkeit km/h	0 – 7, 0 – 20	0 – 7, 0 – 20
Achsen	Planetenlenkachsen	Planetenlenkachsen
Gesamtpendelwinkel °	14	14
Differentialsperre	100 % in der Vorderachse (optional)	100 % in der Vorderachse (optional)
Betriebsbremse / Feststellbremse	Scheibenbremse an der Gelenkwelle	Scheibenbremse an der Gelenkwelle
Standardbereifung	10.0/75-15.3 AS	10.0/75-15.3 AS
LENK- UND ARBEITSHYDRAULIK		
Funktionsweise	Hydrostatische Allradlenkung mit Endlagensynchronisation	
Max. Lenkeinschlag °	2 x 38	2 x 38
Arbeitspumpe	Zahnrad	Zahnrad
Förderleistung (optional) l/min	42 (75)	40 (70)
Druck bar	220	220
KINEMATIK		
Max. Nutzlast kg	1.200	1.200
Max. Hubhöhe - Schaufeldrehpunkt mm	4.503	4.523
Rückkipp- / Auskippwinkel °	43 / 31	43 / 31
Nutzlast bei max. Hubhöhe / Reichweite kg	1.200 / 440	1.200 / 440
Hubhöhe / Reichweite bei Maximallast mm	4.503/ 1.040	4.523 / 1.040
Max. Reichweite (Stapel) mm	2.290	2.290
Überladehöhe Palettengabel Teleskop ausgefahren mm	4.259	4.279
Schürftiefe mm	112	92
Hubzylinder heben / senken sec	6,2 / 5,1	6,1 / 4,8
Ausschubzylinder ausfahren / einfahren sec	5,1 / 3,9	4,9 / 3,9
Kippzylinder einkippen / auskippen sec	2,6 / 2,4	2,6 / 2,3
FÜLLMENGEN		
Kraftstofftank / Hydrauliktank l	25 / 40	25 / 40
Hydrauliksystem l	45	45
LÄRMKENNWERTE		
Gemittelter Lämkennwert dB(A)	99,3	97,7
Garantierter Lämkennwert dB(A)	101	101
Angegebener Lämkennwert dB(A)	84	84
ELEKTRISCHE ANLAGE		
Betriebsspannung V	12	12
Batterie Ah	77	77
Lichtmaschine A	55	55
Anlasser kW	1,7	1,7

Abmessungen.
Teleskoplader

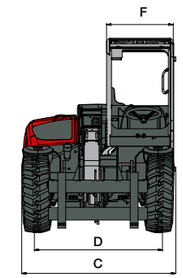

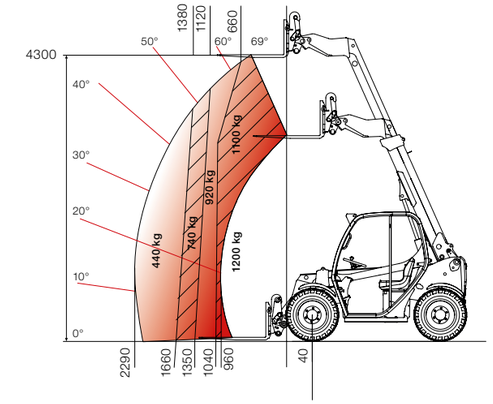

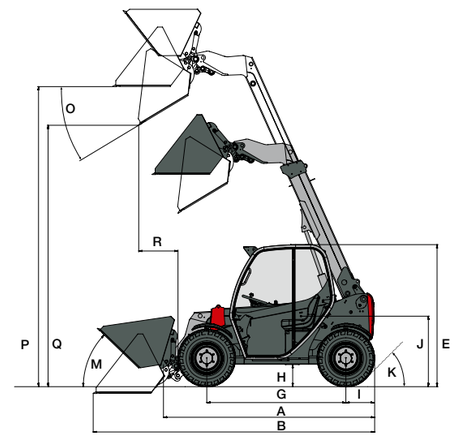

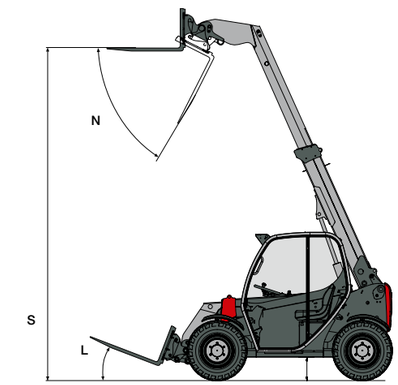

ABMESSUNGEN		T4512 CC35	T4512 CC40
A	**Länge inkl. Werkzeugrahmen** mm	2.916	2.916
B	**Länge mit Standardschaufel** mm	3.879	3.879
C	**Max. Breite** mm	1.560	1.560
D	**Spurbreite** mm	1.296	1.296
E	**Höhe bis Kabinendach** mm	1.940	1.960
F	**Innenbreite der Kabine** mm	662	662
G	**Radstand** mm	1.920	1.920
H	**Bodenfreiheit** mm	290	310
I	**Abstand Mitte Hinterrad zum Heck** mm	391	391
K	**Hinterer Anfahrwinkel** °	32	32°
L	**Ankippwinkel Palettengabel unten** °	8	8°
M	**Ankippwinkel Standardschaufel unten** °	44	44°
N	**Auskippwinkel Palettengabel oben** °	70	70°
O	**Auskippwinkel Standardschaufel oben** °	31	31°
P	**Überladehöhe Standardschaufel** mm	4.125	4.145
Q	**Schütthöhe** mm	3.590	3.610
R	**Schüttweite** mm	543	543
S	**Stapelhöhe** mm	4.300	4.320

Serienausstattung und Optionen.

Ein Vergleich gibt Sicherheit.

Mit unserer Serienausstattung bieten wir Ihnen Maschinen, die bereits vielen Anforderungen entsprechen. Mit den Optionen können Sie den Funktionsumfang und den Komfort der Maschine auf Ihre kommunalen Bedürfnisse hin speziell ausstatten. Darum vergleichen Sie in Ruhe, wägen Sie ab und treffen Sie auf Basis Ihrer kommunalen Bedürfnisse Ihre individuelle Entscheidung für Ihren optimalen Weidemann.

HOFTRACS® Serienausstattung und Optionen	1260	1280	1350 CX	1370 CX	1770 CX
ANTRIEB					
Hydrostatischer Antrieb über Ölmotor	●	–	–	–	–
Hydrostatischer Antrieb über Gelenkwelle	○	●	●	●	●
Verteilergetriebe und Gelenkwelle	○	●	●	●	●
Weidemann Achse K80	●	–	–	–	–
Weidemann Achse K90	○	–	–	–	–
Weidemann Achse T80	○	–	–	–	–
Weidemann Achse T94	○	●	●	–	–
Planetenachse PA940	–	–	–	●	●
Differentialsperre 100 % elektrisch-hydraulisch zuschaltbar an Vorder- und Hinterachse	○	○	●	●	●
Geschwindigkeitserhöhung auf 28 km/h / 30 km/h	–/○	–/○	–/○	○/–	○/–
STANDARDBEREIFUNGEN (WEITERE AUF ANFRAGE)					
Bereifung 27 x 8.50 - 15 EM ET30 inkl. Wendefelgen	●	–	–	–	–
Bereifung 10.0/75 - 15 AS ET80 inkl. Wendefelgen	–	●	●	●	○
Bereifung 10.0/75 - 15 AS ET40 inkl. Wendefelgen	○	○	○	○	●
HYDRAULIK					
2 Hubzylinder	●	●	●	●	●
Joystick	●	●	●	●	●
Hydraulikanschluss vorne DN10	●	●	–	–	–
Hydraulikanschluss vorne DN12	○	○	●	●	●
Abschmierbare Knickpendellenkung	●	●	●	●	●
KINEMATIK					
P - Kinematik	●	●	●	●	–
P-Z Kinematik	–	–	–	–	●
FAHRERSTAND					
Fahrerschutzdach mit Rückhaltesystem ROPS und FOPS-geprüft	●	●	●	●	●
eps (Easy Protection System) ROPS und FOPS-geprüft	○	○	○	○	○
Kabine mit Heizung, Lüftung und Scheibenwischer ROPS und FOPS-geprüft	–	○	○	○	○
Verstellbare Lenksäule	○	●	●	●	●
4 Arbeitsscheinwerfer am Fahrerstand	●	●	●	●	●
Fahrerstand seitlich kippbar	●	●	●	●	●
Komfortsitz mit Sicherheitsgurt voll gefedert	●	●	●	●	●
Komfortsitz mit Sicherheitsgurt luftgefedert	○	○	○	○	○
Kraftstoffanzeige	●	●	●	●	●
Betriebsstundenzähler	●	●	●	●	●
Beleuchtungsanlage nach StVZO	○	○	○	○	○
TÜV-Gutachten für Straßenfahrt	○	○	○	○	○
SONSTIGES					
Batterietrennschalter	●	●	●	●	●
Gussheckgewicht inkl. Selbstbergeeinrichtung	○	○	●	●	●
Ballastgewicht (Bodenplatte)	○	○	○	○	○
Kotflügel vorn	●	●	●	●	●
Kotflügel hinten	●	●	●	●	●
Mechanisches Schnellwechselsystem für Arbeitswerkzeuge	●	●	–	–	–
Hydraulisches Schnellwechselsystem für Arbeitswerkzeuge	○	○	●	●	●
Hohe Hubhöhe	○	○	○	○	–
Edelstahl-Lenkanschlag	●	●	●	●	●

● Serie ○ Option - Nicht möglich
Änderungen ohne Ankündigung vorbehalten. Angaben ohne Gewähr. Entscheidend ist ausdrücklich die vertragliche Vereinbarung.

RADLADER Serienausstattung und Optionen	2070 CX LP	2070 LP T	2070 CX	2070 CX T	3070 CX LP	3070 CX LP T	3070 CX	3070 CX T	4070 CX	4070 CX T
ANTRIEB										
Hydrostatischer Antrieb über Verteilergetriebe und Gelenkwelle	●	●	●	●	●	●	●	●	●	●
Planetenachse PA1200	●	●	●	●	–	–	–	–	–	–
Planetenachse PA1400	–	–	–	–	●	●	●	●	–	–
Planetenachse PA1422	–	–	–	–	○	○	○	○	●	●
Differentialsperre 100 % elektrisch-hydraulisch zuschaltbar an Vorder- und Hinterachse	●	●	●	●	●	●	●	●	●	●
Fahrgeschwindigkeit 20 km/h	●	●	●	●	●	●	●	●	●	●
Geschwindigkeitserhöhung auf 28 km/h / 30 km/h	○/–	○/–	○/–	○/–	–/○	–/○	–/○	–/○	–/○	–/○
STANDARDBEREIFUNGEN (WEITERE AUF ANFRAGE)										
Bereifung 11.5/80 - 15.3 AS ET 40	●	●	●	●	–	–	–	–	–	–
Bereifung 11.5/80 - 15.3 AS ET 80	–	–	–	–	●	●	●	●	–	–
Bereifung 12.5 - 20 AS ET0	–	–	–	–	–	–	–	–	●	●
HYDRAULIK										
2 Hubzylinder	●	–	●	–	●	–	●	–	●	–
Joystick und Armlehne (eine Einheit mit dem Fahrersitz)	●	●	●	●	●	●	●	●	●	●
Hochleistungshydraulik mit Proportionalsteuerung (inkl. Multifunktionsjoystick)	–	–	–	–	–	–	–	○	–	○
Hydraulikanschluss vorne DN12	●	●	●	●	●	●	●	●	●	●
Druckloser Rücklauf	○	●	○	●	○	●	○	●	○	●
Senkbremsventil	○	●	○	●	○	●	○	●	○	●
Ladeschwingendämpfung	○	○	○	○	○	○	○	○	○	○
KINEMATIK										
Teleskoparm	–	●	–	●	–	●	–	●	–	●
Z - Kinematik	–	–	–	–	●	–	●	–	●	–
P-Z Kinematik	●	–	●	–	–	–	–	–	–	–
FAHRERSTAND										
Fahrerschutzdach ROPS und FOPS-geprüft	●	●	–	–	●	●	–	–	–	–
Kabine mit Heizung, Lüftung und Scheibenwischer ROPS und FOPS-geprüft	○	○	●	●	○	○	●	●	●	●
Kabine seitlich kippbar	–	–	●	●	–	–	●	●	●	●
Verstellbare Lenksäule	●	●	–	–	●	●	–	–	–	–
Verstellbares Lenkrad	–	–	●	●	●	●	●	●	●	●
4 Arbeitsscheinwerfer am Fahrerstand	●	●	●	●	●	●	●	●	●	●
Komfortsitz mit Sicherheitsgurt	●	●	–	–	●	●	–	–	–	–
Komfortsitz mit Sicherheitsgurt voll gefedert	–	–	●	●	–	–	●	●	●	●
Komfortsitz mit Sicherheitsgurt luftgefedert	○	○	○	○	○	○	○	○	○	○
Kraftstoffanzeige	●	●	●	●	●	●	●	●	●	●
Betriebsstundenzähler	●	●	●	●	●	●	●	●	●	●
Beleuchtungsanlage nach StVZO	○	○	●	●	○	○	●	●	●	●
TÜV-Gutachten für Straßenfahrt	○	○	●	●	○	○	●	●	●	●
SONSTIGES										
Batterietrennschalter	●	●	●	●	●	●	●	●	●	●
Gussheckgewicht inkl. Selbstbergeeinrichtung	●	●	●	●	●	●	●	●	●	–
Größeres Gussheckgewicht inkl. Selbstbergeeinrichtung	–	–	–	–	○	○	○	○	○	●
Ballastgewicht (Bodenplatte)	○	○	○	○	–	–	–	–	–	–
Hydraulisches Schnellwechselsystem für Arbeitswerkzeuge	●	●	●	●	●	●	●	●	●	●
Edelstahl-Lenkanschlag	●	●	●	●	●	●	●	●	●	●
Abschmierbares Knickpendelgelenk	●	●	●	●	●	●	●	●	●	●
Klimaanlage	–	–	○	○	–	–	○	○	○	○

● Serie ○ Option - Nicht möglich

TELESKOPLADER Serienausstattung und Optionen	T 4512 CC
ANTRIEB	
Hydrostatischer Allradantrieb	●
Planetenlenkachse PAL1155	●
Differentialsperre 100 % elektrisch-hydraulisch zuschaltbar an Vorder- und Hinterachse	○
Dieselmotor 22,6 kW (CC35)	●
Dieselmotor 29 kW (CC40)	○
Fahrgeschwindigkeit 20 km/h	●
STANDARDBEREIFUNGEN (WEITERE AUF ANFRAGE)	
Bereifung 10.0/75 - 15.3 AS ET -40	●
HYDRAULIK	
Joystick	●
Joystick mit 3. Steuerkreis komfort	○
High Flow einfachwirkend	○
Hydraulikanschluss vorne DN10	●
Druckloser Rücklauf	○
Senkbremsventil	●
Vorwärmung Motor + Hydrauliköl 230 V	○
Dreipunktheckaufnahme	○
Zapfwelle 540 1/min	○

	T 4512 CC
FAHRERSTAND	
Fahrerschutzdach ROPS und FOPS-geprüft (Scheibe rechts)	●
Frontscheibe mit Wischer	○
Heckscheibe	○
Kabine mit Heizung, Lüftung und Scheibenwischer ROPS und FOPS-geprüft (vollverglast)	○
Arbeitsscheinwerfer am Fahrerstand	○
Komfortsitz mit Sicherheitsgurt	●
Komfortsitz mit Sicherheitsgurt luftgefedert	○
Kraftstoffanzeige	●
Betriebsstundenzähler	●
Beleuchtungsanlage nach StVZO	○
TÜV-Gutachten für Straßenfahrt	○
SONSTIGES	
vls (Vertical Lift System)	●
Batterietrennschalter	●
Mechanisches Schnellwechselsystem für Arbeitswerkzeuge	●
Hydraulisches Schnellwechselsystem für Arbeitswerkzeuge	○

VIBRATIONEN	Typische Betriebsbedingung	Mittelwert			Standardabweichung (s)		
		$1{,}4*a_{w,eqx}$ [m/s²]	$1{,}4*a_{w,eqy}$ [m/s²]	$a_{w,eqz}$ [m/s²]	$1{,}4*s_x$ [m/s²]	$1{,}4*s_y$ [m/s²]	s_z [m/s²]
LADEART							
Kompakt-Radlader (Betriebsgewicht < 4.500kg)	Load & carry (Lade- und Transportarbeiten)	0,94	0,86	0,65	0,27	0,29	0,13
Radlader (Betriebsgewicht > 4.500 kg)	Load & carry (Lade- und Transportarbeiten)	0,84	0,81	0,52	0,23	0,20	0,14
	Einsatz in der Gewinnung (Raue Einsatzbedingungen)	1,27	0,79	0,81	0,47	0,31	0,47
	Überführungsfahrt	0,76	0,91	0,29	0,33	0,35	0,17
	V-Betrieb	0,99	0,84	0,54	0,29	0,32	0,14

Ganzkörpervibrationen:

- Jede Maschine ist mit einem Fahrersitz ausgerüstet der die Anforderung von EN ISO 7096:2000 erfüllt.
- Bei bestimmungsgemäßer Verwendung des Laders variieren die Ganzkörpervibrationen von unter 0,5 m/s² bis zu einem kurzfristigen Maximalwert.
- Es wird empfohlen, bei der Berechnung der Vibrationswerte nach ISO/TR 25398:2006, die in der Tabelle angegebenen Werte zu verwenden. Dabei sind die tatsächlichen Einsatzbedingungen zu berücksichtigen.
- Teleskoplader sind wie Radlader nach Betriebsgewicht einzuordnen.

Hand-Arm-Vibrationen:

- Die Hand-Arm-Vibrationen betragen nicht mehr als 2,5 m/s²

Optionen, die speziell auf den Bereich Kommune zugeschnitten sind.

Separater Ölkühler: Zusätzlicher Ölkühler für Einsätze mit Anbaugeräten, die eine hohe Literleistung benötigen (z.B. ein Mulcher).

Vorteile:

- Das Öl wird besser gekühlt.
- Längere Einsatzzeiten sind möglich.

Separater 4. Steuerkreis der unabhängig und einzeln zu bedienen ist (vorne und hinten möglich): Das Fahrzeug wird mit einem doppelt wirkenden Zusatzsteuerkreis ausgestattet.

Vorteil:

- Ermöglicht den Einsatz von hydraulischen Anbaugeräten mit mehreren Anschlüssen und Funktionen (z.B. einer Schneefräse).

Elektroanschlüsse (vorne und hinten): Anschlüsse für elektrisch betriebene Anbaugeräte oder Anbaugeräte mit Zusatzfunktionen (wie z.B. Kehrmaschine mit Wassersprüheinrichtung).

Vorteile:

- Der Betrieb von elektrisch betriebenen Anbaugeräten ist damit möglich.
- Das Umschalten von Anbaugeräten mit hydraulischer Funktion ist dadurch möglich.

Luftgefederter Komfortsitz mit Sitzheizung: Für jeden Fahrertyp und jede Fahrergröße kann die ergonomisch günstigste Position eingestellt werden.

Vorteile:

- Eine Ermüdung des Fahrers tritt bei längerem Einsatz später ein.
- Langfristige Investition in die Gesundheit des Fahrers.

Schnellkupplungen (Faster): Eine Kupplung, bei der man mehrere Hydraulikschläuche mit einer Bewegung auch unter Druck verbinden kann.

Vorteil:

- Deutliche Zeitersparnis beim Ankuppeln.

High Flow (2070 CX80, 3070 CX80 und T4512): Das Fahrzeug ist mit High Flow-Volumenstromerhöhung und zwei Steuerleitungen ausgestattet.

Vorteil:

- Ermöglicht den Antrieb von Frontanbaugeräten mit separatem Ölmotorantrieb, die einen erhöhten Bedarf an hydraulischer Leistung voraussetzen (wie z.B. eine Schneefräse).

Ladeschwingendämpfung ab 13er Serie: Die Ladeschwingendämpfung federt und dämpft Schwingungen der Ladeanlage und Last bei Transportfahrten ab.

Vorteile:

- Verbesserter Fahrkomfort.
- Erhöhte Fahrsicherheit.
- Höhere Fahrgeschwindigkeiten sind möglich.
- Geringere Beanspruchung der Maschine.

Klimaanlage (ab Serie 2070): Das Fahrzeug wird mit einer Klimaanlage ausgestattet.

Vorteile:

- Angenehmes Arbeiten bei hohen Außentemperaturen.
- Erhöht die Sauberkeit und das Wohlbefinden in der Kabine durch Filterung der Innenraumluft.
- Keine beschlagenen Scheiben im Wintereinsatz.

Proportionalsteuerung (3070 CX T, 4070 CX T und 4270 CX T): Hochleistungshydraulik mit Proportionalsteuerung. Mit dieser Option wird der 3. Steuerkreis und die Teleskopierfunktion proportional angesteuert.

Vorteil:

- Feinfühlige Bedienung des 3. Steuerkreises und der Teleskopierfunktion.
- Verkürzung der Ladezeiten und erhöhte Wirtschaftlichkeit.

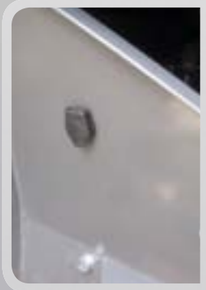

Motorvorwärmung: Kaltstarthilfe bei Temperaturen unter -5 °C. Heizelemente erwärmen das Kühlwasser nach dem Schwerkraftprinzip (warme Flüssigkeit steigt auf, kalte Flüssigkeit fließt nach).

Vorteile:

- Leichteres Starten des Motors bei niedrigen Außentemperaturen.

Geschwindigkeitserhöhung auf 30 km/h: Das Fahrzeug wird mit der Geschwindigkeit von 30 km/h ausgerüstet.

Vorteil:

- Schnelleres Umsetzen der Maschine möglich.
- Zeitersparnis und erhöhte Wirtschaftlichkeit.

Handinchung: Mit der Langsamfahreinrichtung können sehr langsame Fahrgeschwindigkeiten bei konstanter Drehzahl des Motors erreicht werden.

Vorteil:

- Bei der Verwendung von Anbaugeräten, die beispielsweise mit konstant hoher Drehzahl aber gleichzeitig mit sehr niedriger Fahrgeschwindigkeit betrieben werden (z.B. einer Kehrmaschine) muss man nicht permanent das Fußinchpedal betätigen.

Qualität kennt bei uns nur eine Norm, die am Ende zählt: Ihre Zufriedenheit in allen Belangen.

Qualität ist bei Weidemann keine leere Worthülse, sondern tagtäglich gelebte Wirklichkeit mit deutschen Attributen. Denn ein echter Weidemann kommt aus einer der modernsten Rad- und Teleskoplader-Produktionsstätte. Das 2007 neu eingeweihte Werk garantiert, eine durchgehend hohe Qualität unserer Produkte. Und daraus resultiert Sicherheit, Komfort und Wirtschaftlichkeit mit der Sie immer rechnen können.

Qualität erzeugt Mehrwert.

Ein weiteres Hauptmerkmal für den besonderen Qualitätsanspruch bei Weidemann stellt die Pulverbeschichtung dar. Im Gegensatz zur herkömmlichen Nasslackierung verlängert sie die Lebensdauer erheblich und ist dabei effizienter und gleichzeitig umweltschonend.

1 Hochwertige Pulverbeschichtung.

2–3 Ausgereifte Qualitätskontrolle jeder Maschine.

1

2

3

QUALITÄT IST GUT, ENDKONTROLLE IST BESSER.

Jeder Weidemann, der unser Werk verlässt, wurde einer sorgfältigen Endkontrolle unterzogen. Das garantiert unseren Kunden vom Start weg eine hohe Langlebigkeit und Zuverlässigkeit, hohe Bedien- und Reparaturfreundlichkeit und niedrige Betriebskosten. Denn nur wo Weidemann draufsteht, ist auch Weidemannqualität drinnen. Ganz sicher.

STÜCK FÜR STÜCK ENTSTEHEN IM HOCHMODERNEN WERK IN KORBACH ECHTE WEIDEMANN-ORIGINALE.

Ein ausgeklügelter Produktionsablauf und ein strenges Lagermanagement sorgen dafür, dass alle Teile zur richtigen Zeit am richtigen Ort sind. Die fertigen Hoftracs®, Radlader und Teleskoplader dürfen erst nach bestandener Endkontrolle das Werk verlassen.

FERTIGUNGSSTANDORTE DES WACKER NEUSON KONZERNS

1 **Milwaukee,** USA
2 **Norton Shores,** USA
3 **Korbach,** Deutschland
4 **Pfullendorf,** Deutschland
5 **Reichertshofen,** Deutschland
6 **Linz,** Österreich
7 **Kragujevac,** Serbien
8 **Manila,** Philippinen

1

2

3

4

5

6

7

8

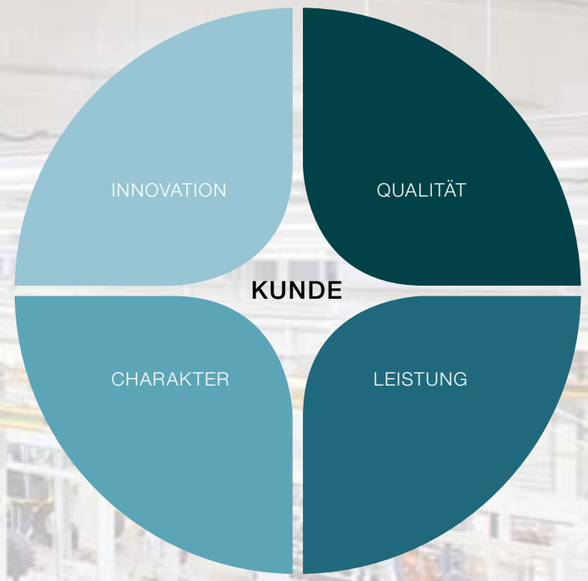

Das Werterad: Der Erfolg des Kunden ist unsere Mitte.

Wir überzeugen mit den Werten eines mittelständischen und börsennotierten Familienunternehmens. Mit der Stärke und Kompetenz einer global agierenden Organisation. Mit Menschen, die unser Credo jeden Tag mit Leben und Ideen erfüllen.

Woran wir glauben, sind Qualität, Innovation, Leistung und Charakter. Und der nachhaltige Erfolg unserer Kunden, um den sich letztendlich alles dreht.

WEIDEMANN

Weidemann GmbH
Mühlhäuser Weg 45–49
34519 Diemelsee-Flechtdorf
Deutschland
Tel. +49(0)5633 609-0
Fax +49(0)5633 609-666
info@weidemann.de
www.weidemann.de

WM.1.1.1/06/2013 **DE**

Weidemann ist eine Tochtergesellschaft der Wacker Neuson SE, München.